Государственный комитет по архитектуре и градостроительству
при Госстрое СССР (Госкомархитектуре)

Научно-Проектно-Строительное Объединение
монолитного домостроения (НПСО "Монолит")

Центральный Научно-Исследовательский, Проектный
Конструкторский и Технологический Институт
монолитного домостроения (ЦНИИПИ "Монолит")

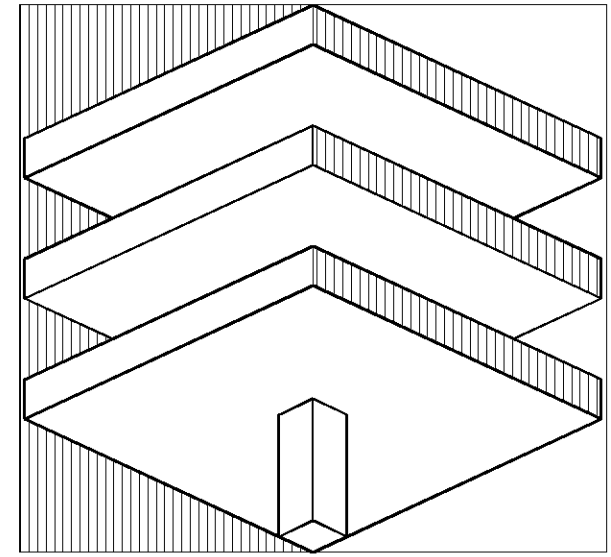

УНИФИЦИРОВАННАЯ СИСТЕМА СБОРНО-МОНОЛИТНОГО БЕЗРИГЕЛЬНОГО КАРКАСА

КУБ 2.5®

ВЫПУСК 2-3

ВЕНТБЛОКИ, ЛЕСТНИЦЫ,
КОНСТРУКТИВНЫЕ ЧЕРТЕЖИ.
Р.П.

г.Москва 1990г.

ОБОЗНАЧЕНИЕ	НАИМЕНОВАНИЕ	СТР.
КУБ-2,5-ИИ2-3-00.000С	Содержание	1
00.000 ТО	Техническое описание	2
01.000	Лестничные марши ЛМ14-10,5; ЛМ15-10,5	3;5
02.000	Лестничный марш ЛМ16,5-13,5	4;5
01.000У	Узлы 1; 2	6
03.000	Балка Б3	7
04.000	Лестничные марши ЛМ28-10,5; ЛМ30-10,5	8;9
04.000У1	Опалубочные узлы 3;4	10
04.000У2	Опалубочные узлы 5;6	11
04.000У3	Арматурные узлы 7;8	12
05.000	Сборочный чертеж вентиляционных блоков ВБ-9-29; ВБ-9-30	13
05.000У	Узел 9	14
06.000	Панели В9-9-29А;ВБ-9-30А	15;16
06.000У	Узлы I;II;III	17
07.000	Панели ВБ-9-29Б;ВБ-9-30Б	18;19
08.000	Заглушка бетонная Б-1	20
09.000	Сборочный чертеж вентиляционных блоков ВБО-9-30;ВБО-9-33	21
10.000	Панели ВБО-9-30А;ВБО-9-33А	22;23
10.000У	Узлы I;II	24
11.000	Панели ВБО-9-30Б;ВБО-9-33Б	25;26
12.000	Сборочный чертеж вентиляционных блоков ВБ-9-6;ВБО-9-6	27
13.000	Панель ВБ-9-6А	28
14.000	Панель ВБО-9-6А	29
15.000	Панель ВБ-9-6Б	30
16.000	Панель ВБО-9-6Б	31
01.010	Пространственные каркасы ПК-1; ПК-2	32

ОБОЗНАЧЕНИЕ	НАИМЕНОВАНИЕ	Стр.
КУБ-2,5-ИИ2-3-02.010	Пространственный каркас ПК-3	33
03.010	Пространственный каркас ПК-4	34
04.010	Пространственные каркасы ПК-5; ПК-6	35
00.001	Гнутые сетки С-1;С-2	36
00.002	Гнутые сетки С-3;С-4	37
00.003	Плоские каркасы К-1;К-2;К-3; К-4;К-5;К-6	38
00.004	Гнутые сетки С-5;С-6	39
00.005	Гнутые сетки С-7;С-9	40
00.006	Гнутые сетки С-8;С-10	41
00.007	Плоские каркасы К-7;К-8	42
00.008	Сетки С-11;С-12;С-13;С-14 Каркасы К-9;К-10;К-11;К-12	43
00.009	Петли П-1;П-2;П-3;П-4;П-5;П-6	44
00.010	Изделие закладное Зд-1	45
00.011	Изделие закладное Зд-2	46
00.000ВС	Ведомость расхода стали	47

Нач.отд.	Дорошин		КУБ-2,5-ИИ2-3-00.000С
ГИП	Левонтин		
Нач.гр.ин	Крутилин		Содержание
Провер.	Левонтин		

Стадия	Лист	Листов
Р.П.	1	1

ЦНИИЭП монолит
Фирма КУБ

Инв.№ подл. | Подпись и дата | Взам.инв.№

Выпуск 2-3 содержит рабочую документацию на изготовление изделий лестниц и вентиляционных блоков для зданий с высотами этажа 2,8м, 3,0м и 3,3м. Двухмаршевые лестничные марши разработаны для высот этажей 2,8м, 3м и 3,3м, одномаршевые - для высот этажей 2,8м и 3,0м.

Для двухмаршевой лестницы разработаны сборные железобетонные конструкции балок для опирания маршей в уровне промежуточных лестничных площадок. Схемы расположения лестниц и маркировка узлов опирания даны в выпуске I-I.

Двухмаршевые лестничные марши изготавливаются в кассетной форме в положении "на ребро", одномаршевые - в горизонтальных формах. Распалубка осуществляется с помощью распалубочных петель, строповка при монтаже - через специальные монтажные отверстия. Марши изготавливаются с чистой бетонной поверхностью, подготовленной снизу и сбоку под окраску. Разрешается замена проектной арматуры на равнопрочную. Отпуск изделия с завода-изготовителя возможен при достижении бетоном 70% проектной прочности при условии гарантии завода достижения 100% прочности через 28 дней после изготовления изделия.

Вентиляционные блоки разработаны для жилых зданий с высотами этажа 2,8м и 3м и для общественных зданий с высотами 3м и 3,3м, а также для теплого чердака в жилых и общественных зданиях.

Конструкция вентблоков предусматривает подсоединение местных каналов к сборным в каждом этаже. На наружной поверхности поэтажных блоков предусмотрены углубления для пробивки отверстий под вентиляционные решетки. Вентблоки изготавливаются в горизонтальных формах раздельно: на одном поддоне размещается бортоснастка для формования канальной части вентблока и стенки. После набора указанным изделием необходимой прочности, канальная часть вентблока устанавливается на стенку с последующей сваркой закладных деталей (см.чертежи ЮУБ-2,5-ИИ2-3-09.000; ЮУБ-2,5-ИИ2-3-13.000; ЮУБ-2,5-ИИ2-3-16.000). Хранение и транспортировка вентблоков производится в вертикальном положении. При монтаже должна обеспечиваться соосность блоков. Через плиты перекрытия каналы блоков соединяются патрубками из провальной стали. Монтаж вентблоков производится на цементном растворе М-100. Засорение каналов раствором не допускается.

Маркировка изделий

Маркировка выполнена в соответствии с ГОСТ 23009-78 и состоит из групп буквенных и цифровых индексов.

Примеры маркировки изделий

1) Лестничные марши

ЛМ 15 - 10,5

ширина марша в дм

высота подъема в дм

лестничный марш

2) Вентиляционные блоки

ВБО - 9 - 30

высота этажа

ширина в дм

вентблок для общественных зданий

Нач.отд.	Дорфман		КУБ-2.5-ИИ2-3-00.000 ТО			
Гип	Лебентин					
Зав.лаб.	Кутушин		Техническое описание	Стадия	Лист	Листов
Инженер	Сорокина			Р.П.	1	1
				ЦНИИПИ монолит Фирма „КУБ"		

Инв.№ подл. | Подпись и дата | Взам.инв.№

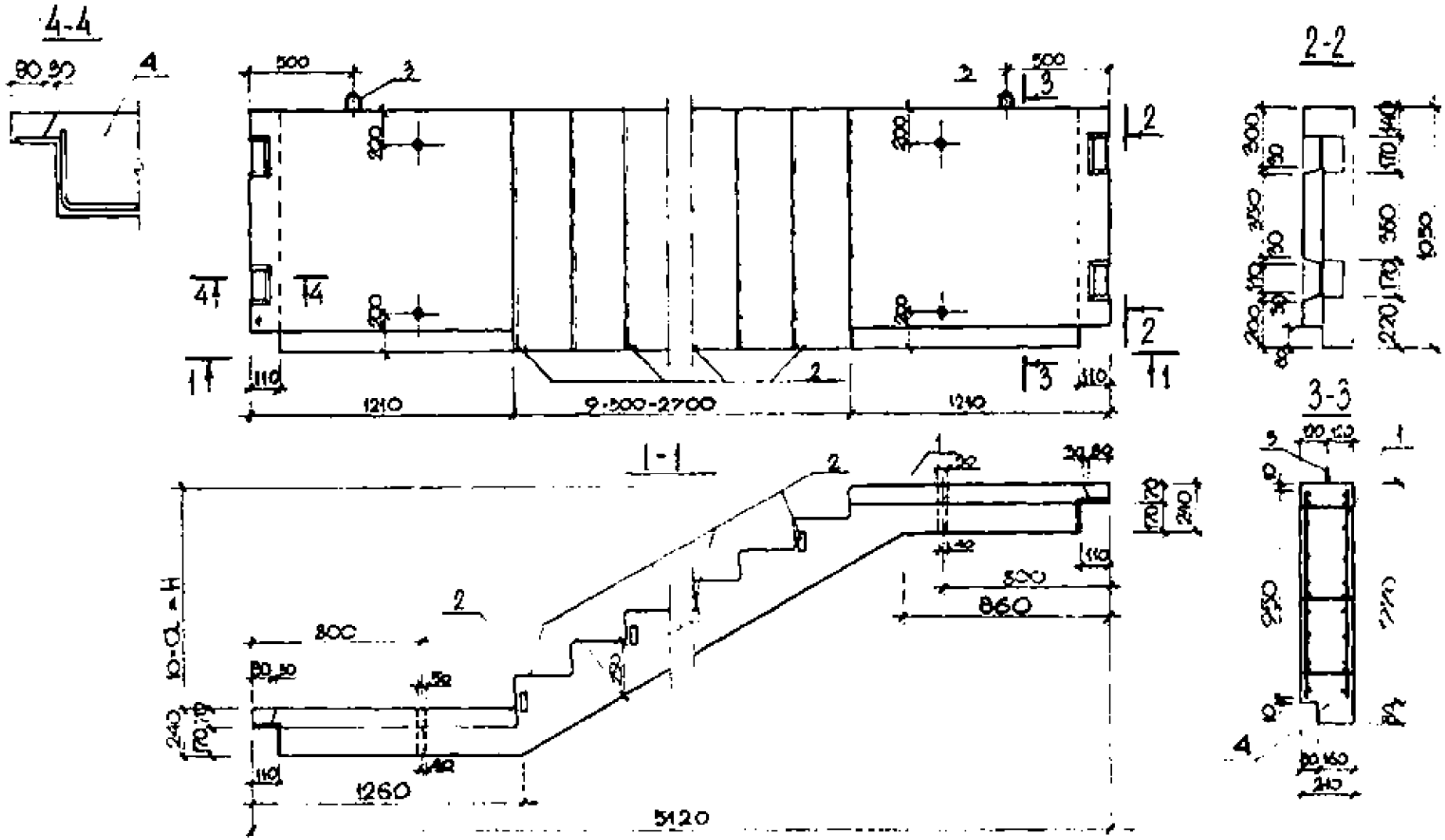

Обозначение	Марка	a	H	Масса кг.
КУБ-2.5-ИИ2-3-01.000	АМ 14-10.5	140	1400	2800
01	АМ 15-10.5	150	1500	2970

Инж.	Доронина		
Нач.	Левонтин		
Зав.гр.	Крутилин		
Провер.	Левонтин		

КУБ-2.5-ИИ2-3-01.000

Лестница марки АМ 14-10.5; АМ 15-10.5

Стадия	Масса	Масштаб
Р.П	см. табл	1:20

Лист 1 Листов 2

ЦНИИПИ монтажа Фирма „КУБ"

Инв. № подл. | Подпись и дата | Взам. инв. №

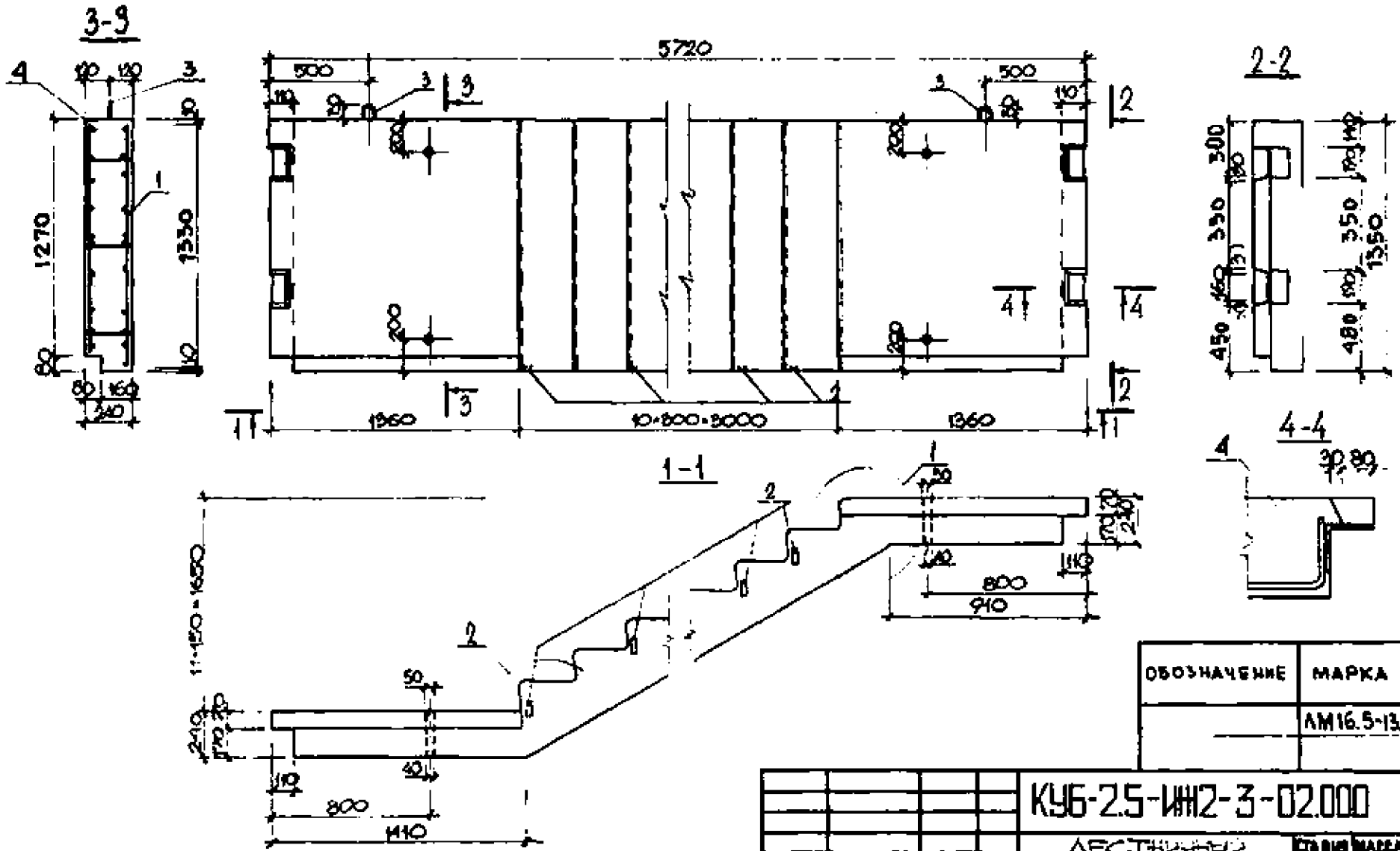

ОБОЗНАЧЕНИЕ	МАРКА	МАССА КГ
	ЛМ16.5-13.5	4950

Нач.отд.	Дорфман		
ГИП	Левонтин		
Провер.	Дорофеева		
Нач.гр.	Крутянин		

КУБ-2.5-ИН2-3-02.000

ЛЕСТНИЧНЫЙ МАРШ ЛМ16.5-13.5

СТАДИЯ	МАССА	МАСШТАБ
Р.П.	см. табл.	1:20

ЛИСТ 1	ЛИСТОВ 2

ЦНИИПИ инженерных фирма КУБ

Инв. № подл. | Подпись и дата | Взам. инв. №

Формат	Зона	Поз	Обозначение	Наименование	Количество на изделие		Примечание
				Документация			
А3			КУБ-2.5-ИИ2-3-00.000 ТО	Техническое описание			
А3			КУБ-2.5-ИИ2-3-01.000 У	Узлы 1,2			
А3			КУБ-2.5-ИИ2-3-00.000 ВРС	Ведомость расхода стали			
				Сборочные единицы			
А3		1	КУБ-2.5-ИИ2-3-01.010	ПК-1	1		44.25
				ПК-2		1	44.56
А4		2	КУБ-2.5-ИИ2-3-00.010	Эд-1	5	5	0.30
А4		3	КУБ-2.5-ИИ2-3-00.009	П-2	2	2	2.37
				Материалы			
		4		Бетон В22.5	1.52	1.55	м³

Инв. № подл. | Подпись и дата | Взам. инв. №

КУБ-2.5-ИИ2-3 01.000

Лист 2

Формат	Зона	Поз	Обозначение	Наименование	Кол.	Примечание
				Документация		
А3			КУБ-2.5-ИИ2-3-00.000 ТО	Техническое описание		
А3			КУБ-2.5-ИИ2-3-00.000 У	Узлы 1;2		
А3			КУБ-2.5-ИИ2-3-00.000 ВРС	Ведомость расхода стали		
				Сборочные единицы		
А3		1	КУБ-2.5-ИИ2-3-02.010	ПК-3	1	74.30
А4		2	КУБ-2.5-ИИ2-3-00.010	Эд-1	6	0.30
А4		3	КУБ-2.5-ИИ2-3-00.009	П-3	2	3.00
				Материалы		
		4		Бетон В22.5	1.98	м³

Инв. № подл. | Подпись и дата | Взам. инв. №

КУБ-2.5-ИИ2-3-02.000

Лист 2

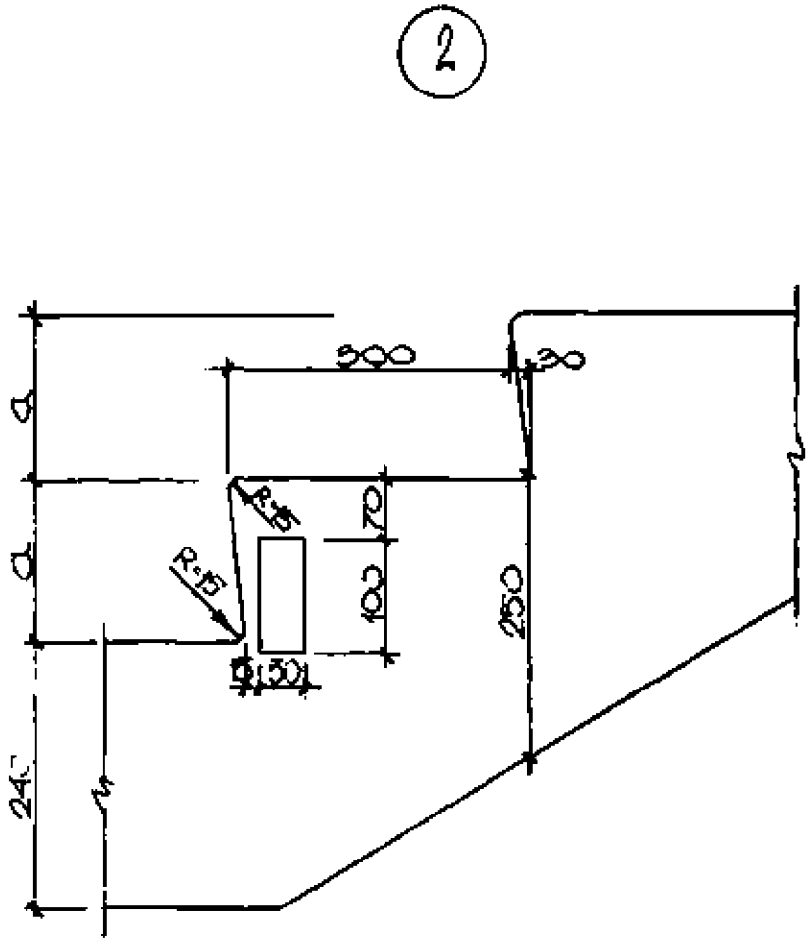

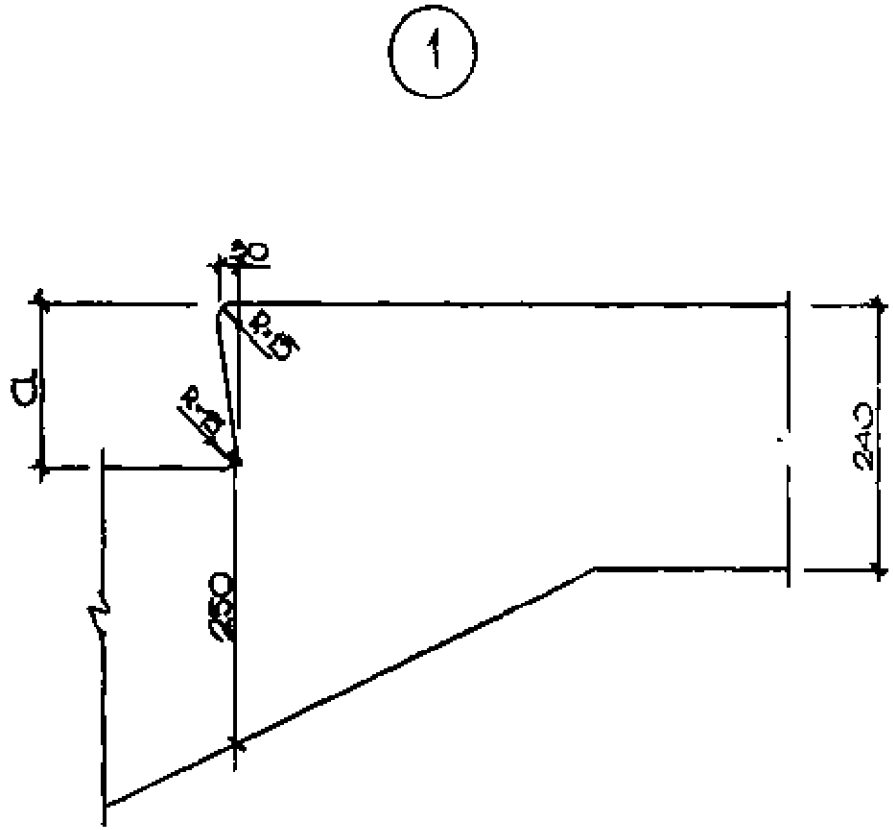

Инж.	Дорошенко		КУБ-2.5-1ИН2-3-01.000 У			
ГИП	Лукьянчик		Узлы 1 ; 2	Стадия	Лист	Листов
Провер.	Скоробогатов			РП	1	1
Нач. гр. ин.	Кротышин			ЦНИИПСК мостовых Фирма „КУБ"		

Инв. № подл. | Подпись и дата | Взам. инв. №

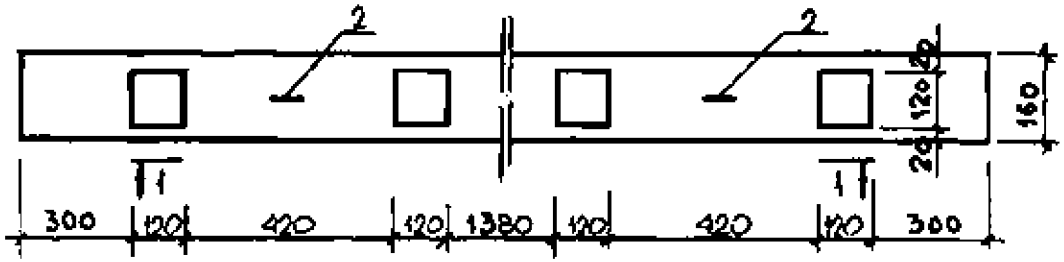

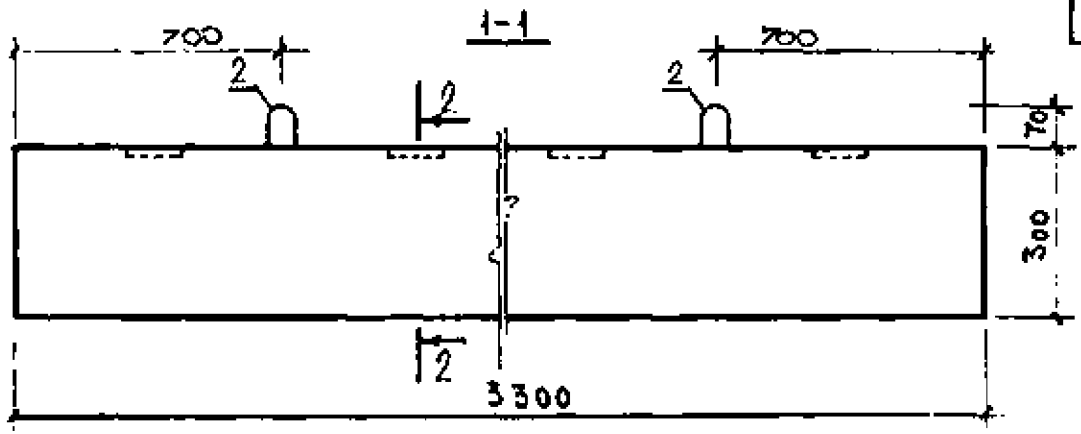

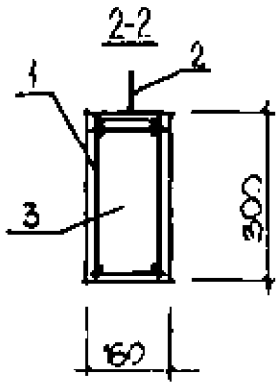

Поз.	Обозначение	Наименование	Кол.	Масса
		Документация		
	КУБ-2.5-ИИ2-3-00.000 ТО	Техническое описание		
	КУБ-2.5-ИИ2-3-00.000 ВРС	Ведомость расхода стали		
		Сборочные единицы		
1	КУБ-2.5-ИИ2-3-03.010	ПК-4	1	17.02
2	КУБ-2.5-ИИ2-3-00.009	П-3	2	0.34
		Материалы		
3		Бетон класса В-25	0.16	м³

Обозначение	Марка	Масса кг
КУБ-2.5-ИИ2-3-03.000	Б-33	400.0

Нач.отд.	Дорфман	
Гл.инж.	Левонтин	
Провер.	Сорокина	
Инж.I кат.	Крутилина	

КУБ-2.5-ИИ2-3-03.000

Балка Б-33

Стадия	Масса	Масштаб
РП	[illegible]	[illegible]

Лист | Листов

ЦНИИПИ монтажпроект Фирма „КУБ"

Инв. № подл. | Подпись и дата | Взам. инв. №

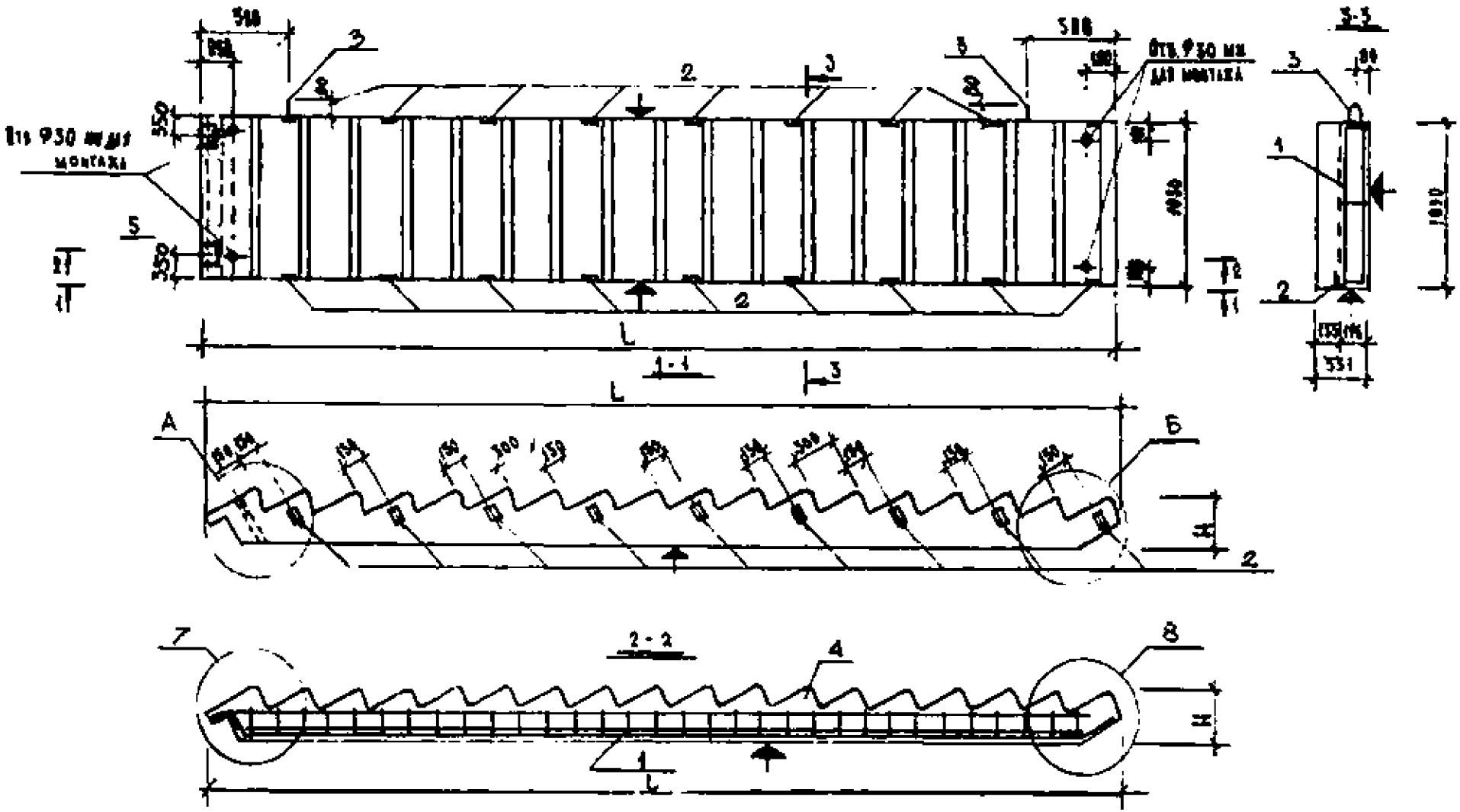

Обозначение	Марка	L	H	Узлы А	Узлы Б	Масса кг
КУБ-2.5-ИН2-3-04.000	ЛМ 28-10.5	6165	346	3	4	4275
-01	ЛМ 30-10.5	6264	329	5	6	4000

Гл. инж.			
Гл. инж.			
Нач. отд.			
Инж. пр.			

КУБ-2.5-ИН2-3-04.000

Лестничные марши ЛМ28-10.5 ЛМ30-10.5

Стадия	Масса	Масштаб
Р.П.	см. табл.	1:20

Лист 1 Листов 2

ЦНИИЭП монолит Фирма „КУБ"

Взам. инв. № | Подпись и дата | Инв. № подл.

Формат	Зона	Поз	Обозначение	Наименование	Кол-во на испол.	-01	Примечание
				Документация			
А3			КУБ-2.5-ИИ2-3-00.000 ТО	Тех. описание			
А3			КУБ-2.5-ИИ2-3-04.000 У1	Узлы 3, 4			
А3			КУБ-2.5-ИИ2-3-04.000 У2	Узлы 5, 6			
А3			КУБ-2.5-ИИ2-3-04.000 У3	Узлы 7, 8			
А3			КУБ-2.5-ИИ2-3-00.000 ВРС	Ведомость ресурса стали			
				Сборочные единицы			
А3		1	КУБ-2.5-ИИ2-3-04.010	ПК-5	1		67.17
А3		1	01	ПК-6		1	68.22
А4		2	КУБ-2.5-ИИ2-3-00.010	Э4-1	18	18	0.36
А4		3	КУБ-2.5-ИИ2-3-00.009	П-5	2		3.00
				П-2		2	2.37
				Материалы			
		4		Бетон класса В25	1.71	160	м³

Инв. № подл. | Подпись и дата | Взам. инв. №

КУБ-2.5-ИИ2-3-04.000

Лист 2

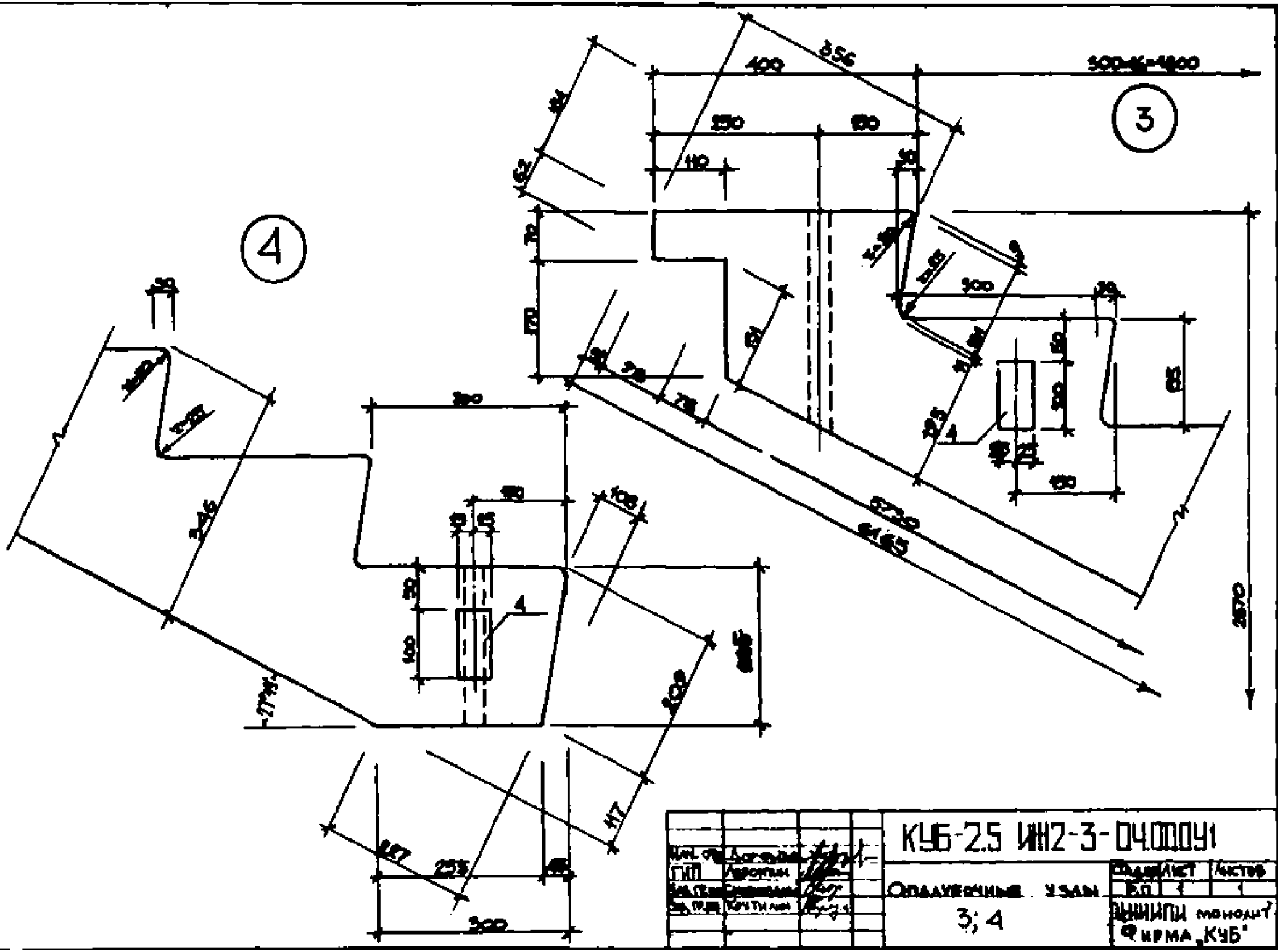
3
4
КУБ-2.5 ИИ2-3-04.00.091
Опалубочные узлы
3; 4
ЦНИИПП монолит
Фирма „КУБ"

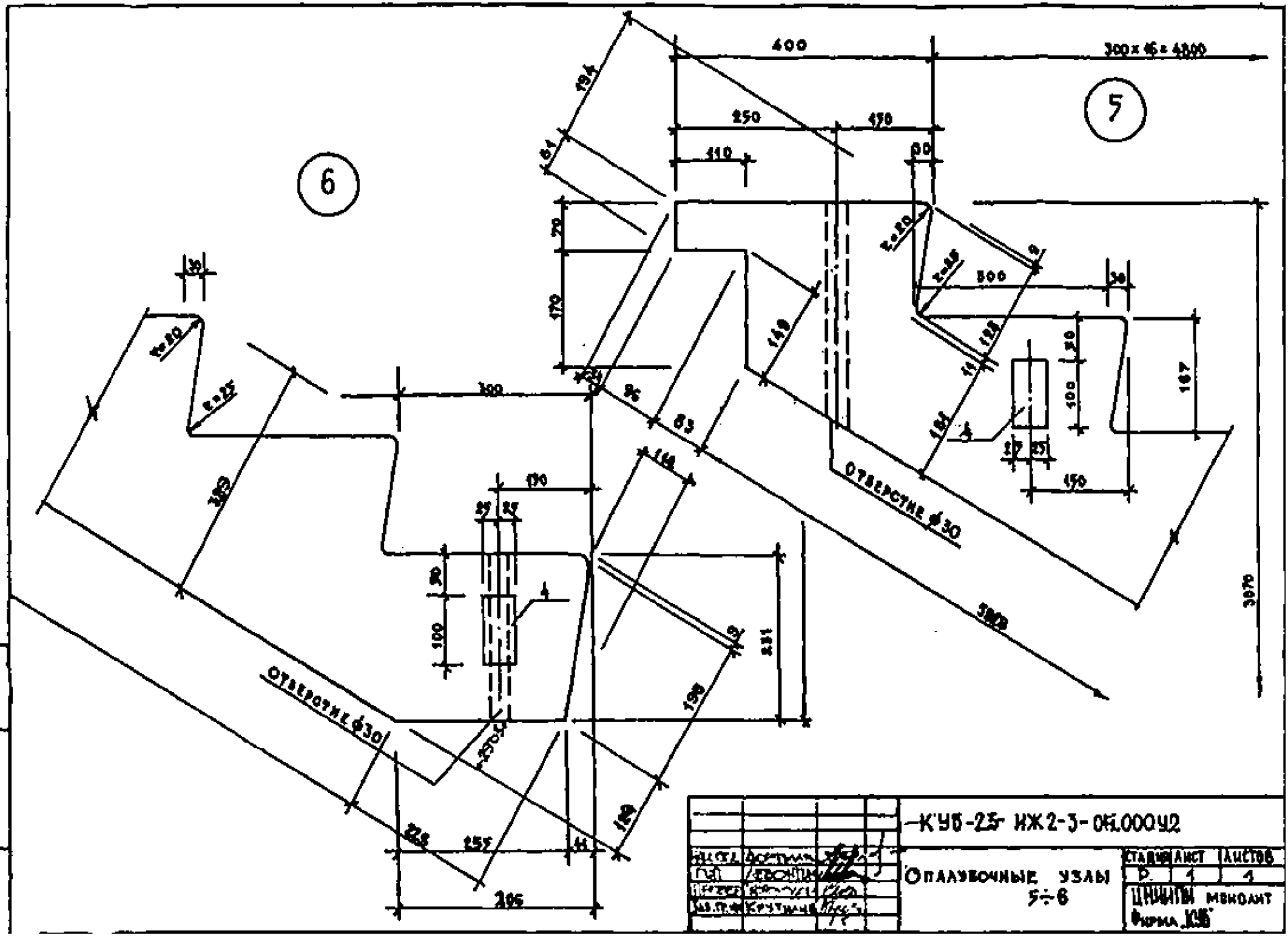

Разраб.	Доронин		
ГИП	Левонин		
Нач.отд.			
Н.контр.	Крутиков		

КУБ-25 ИЖ2-3-06.00042

Опалубочные узлы 5÷6

Стадия	Лист	Листов
Р	1	1

ЦНИИЭП инженерных зданий
Фирма „КУБ"

Инв. № подл. | Подпись и дата | Взам. инв. №

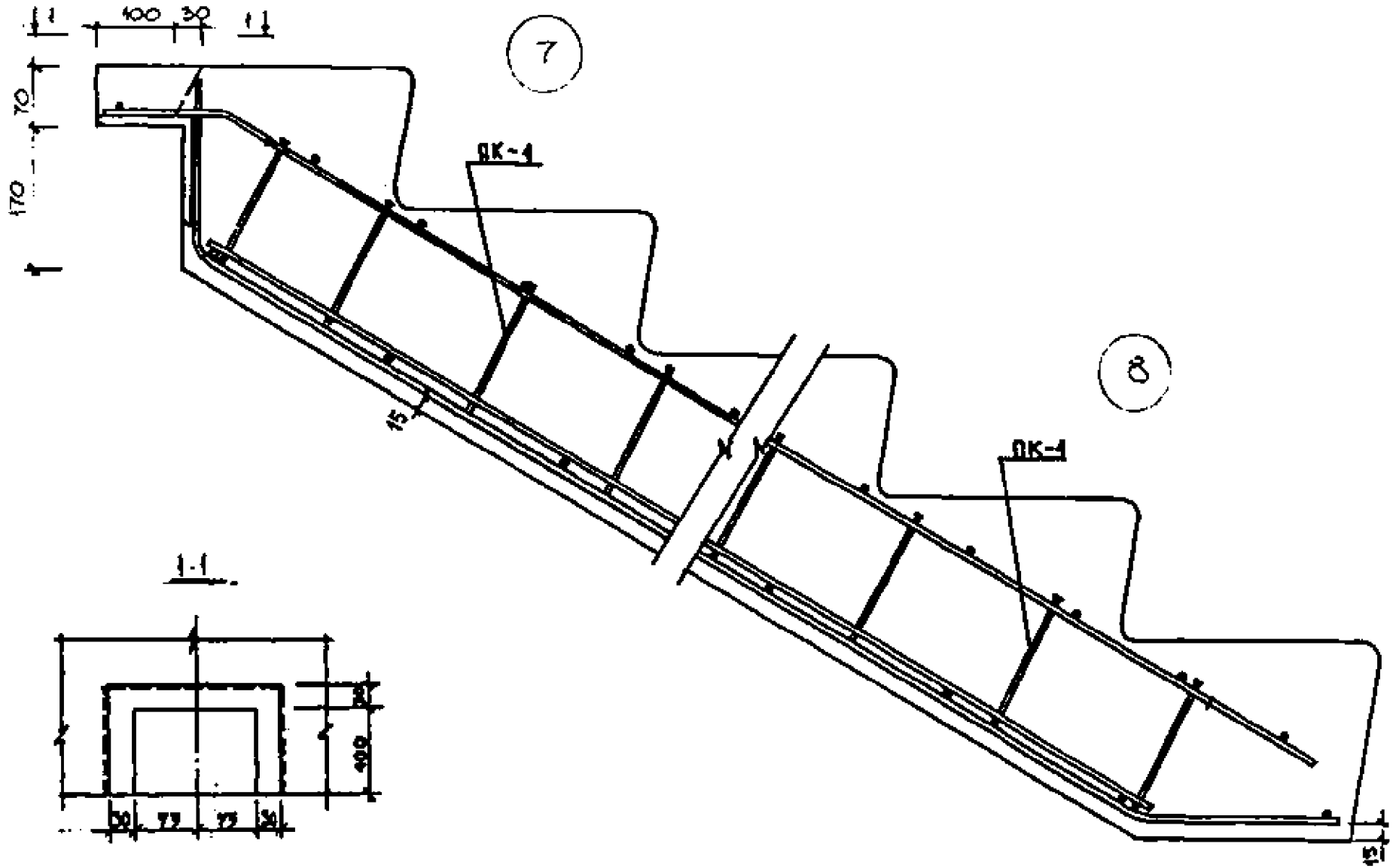

				КУБ-25-1ПН2-3 040093		
Нач.отдела	Дорфман			Арматурные узлы 7 8	Стадия	Лист	Листов
ГИП	Абрамович				Р		
Инж.	Ермолаев				ЦНИИПИ монолит фирма „КУБ"	
Зав.гр.	Крутилин						

Инв. № подл. | Подпись и дата | Взам. инв. №

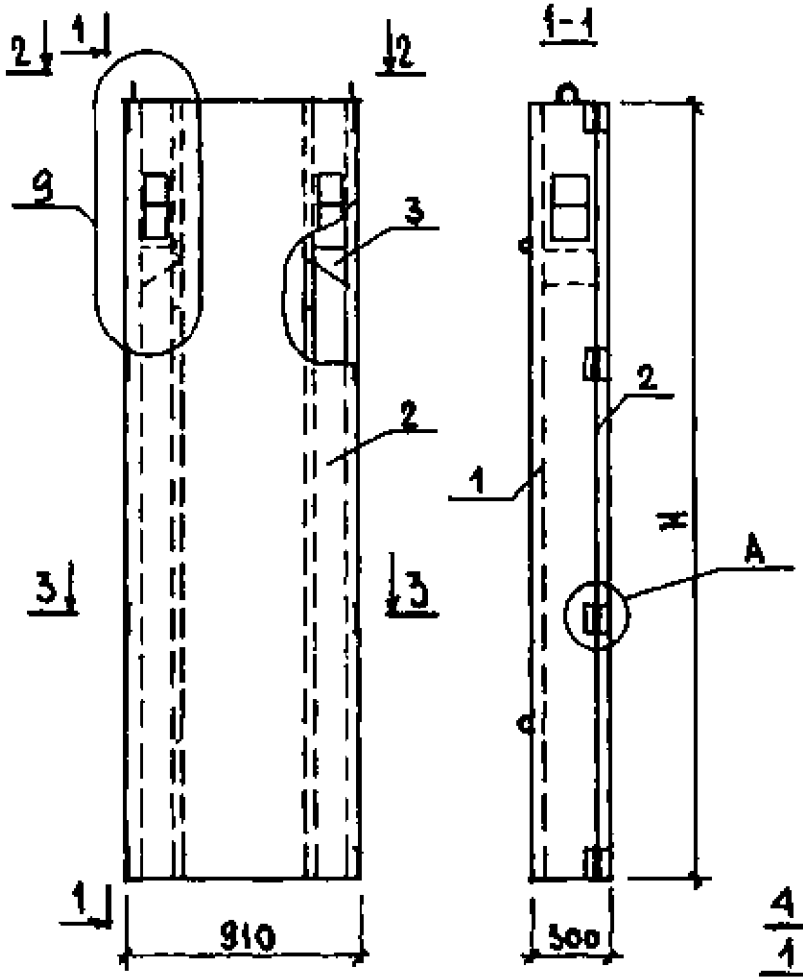

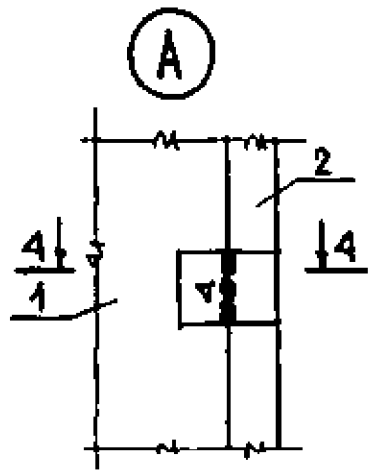

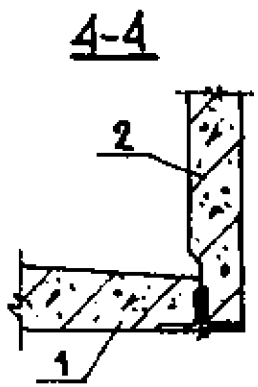

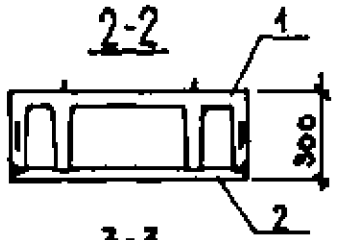

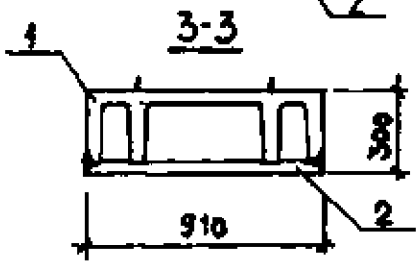

Формат	Зона	Поз.	Обозначение	Наименование	Кол. на исполн.		Примечание
						01	
				Документация			
А3			КУБ-2.5-ИИ2-3-00.000 ТО	Техническое описание			
А3			КУБ-2.5-ИИ2-3-00.000 ВРС	Ведомость расхода стали			
А3			КУБ-2.5-ИИ2-3-05.000 У	Узел 9			
				Сборочные единицы			
А3		1	КУБ-2.5-ИИ2-3-06.000	Панель ВБ-9-28А	1		575.0
			КУБ-2.5-ИИ2-3-06.000	Панель ВБ-9-30А		1	620.0
А3		2	КУБ-2.5-ИИ2-3-07.000	Панель ВБ-9-28Б	1		294.0
			КУБ-2.5-ИИ2-3-07.000	Панель ВБ-9-30Б		1	316.0
А3		3	КУБ-2.5-ИИ2-3-08.000	Заглушка бетонная Б-1	2	2	2.5

Обозначение	Наименование	Н мм	Масса кг
КУБ-2.5-ИИ2-3-00.000	ВБ-9-28	2580	869.0
01	ВБ-9-30	2780	936.0

Нач.отд.	Дорофеев	
Гл.инж.	Лебонтин	
Зам.гл.инж.	Крутилин	
Пров.	Лебонтин	

КУБ-2.5-ИИ2-3-05.000

Сборочный чертеж вентиляционных блоков ВБ-9-28; ВБ-9-30

Стадия	Масса	Масштаб
Р.П.	см. табл.	1:20
Лист 1	Листов 1	

ЦНИИПИ монолит
Фирма КУБ

Инв.№ подл. | Подпись и дата | Взам. инв.№

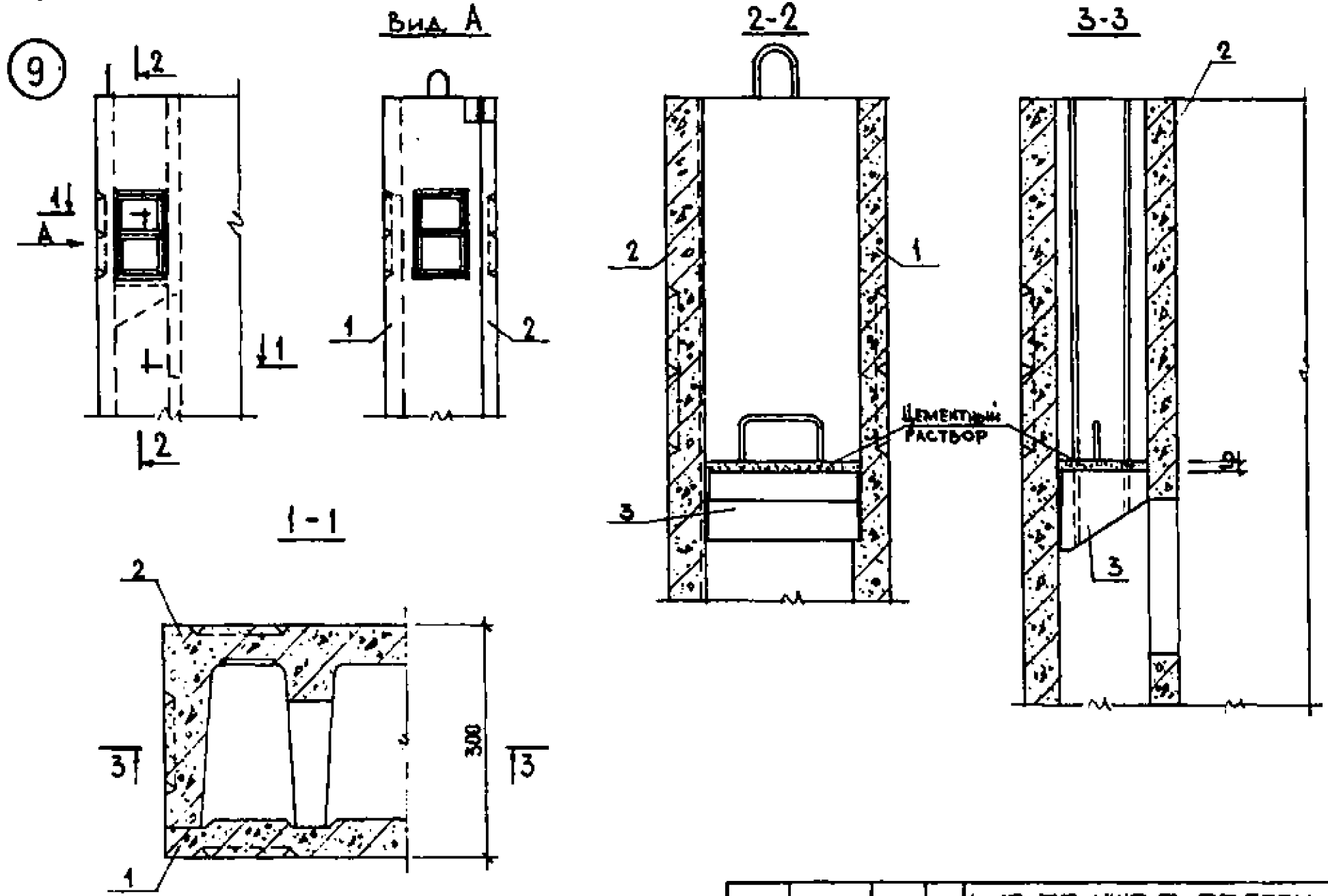

Нач.отд.	Ефимов		КУБ-2.5-ИИ2-3-05.000У			
СИП	Левонтин					
Зав.гр.ин.	Крутилин		Узел 9	Стадия	Лист	Листов
Проверил	Левонтин			Р.П.	1	1
				ЦНИИЭП монолит фирма КУБ		

Подпись и дата | Взам. инв. №
Инв. № подл.

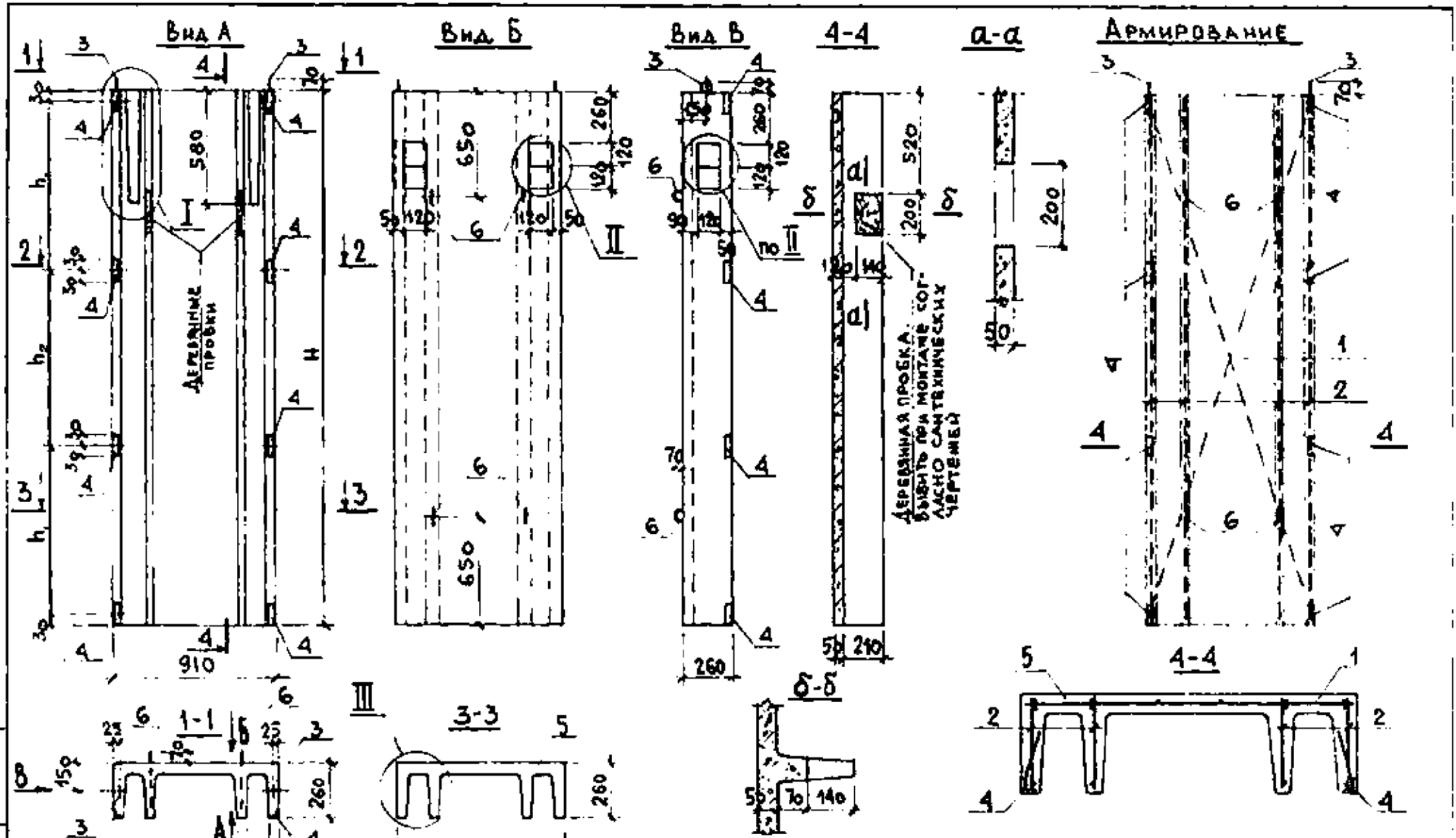

Обозначение	Наименование	h, мм	h_2 мм	H мм	Масса кг
КУБ-2.5-ИИ2-3-06.000	ВБ-9-28А	840	840	2580	575.0
01	ВБ-9-30А	910	900	2780	620.0

Нач. отд.	Дорофеев	
ГИП	Левонтин	
Зав. гр.	Крутинин	
Провер.	Левонтин	

КУБ-2.5-ИИ2-3-06.000

Панели ВБ-9-28А; ВБ-9-30А

Стадия	Масса	Масштаб
Р.П.	см. табл.	1:20
Лист 1	Листов 2	

ЦНИИЭП жилища
Фирма КуБ

Инв. № подл. | Подпись и дата | Взам. инв. №

Формат	Зона	Поз.	Обозначение	Наименование	К-во на исполнен. 01				Примечан.
				Документация					
А3			КУБ-2.5ИИ2-3-00.000 ТО	Техническое описание					
А3			КУБ-2.5ИИ2-3-06.000 У	Узлы I; II; III					
А3			КУБ-2.5ИИ2-3-00.000 ВС	Ведомость расхода стали					
				Сборочные единицы					
А3		1	КУБ-2.5ИИ2-3-00.008	С-11	1				2.40
				С-12		1			2.61
А3		2	КУБ-2.5ИИ2-3-00.008	К-9	4				0.79
				К-10		4			0.85
А4		3	КУБ-2.5ИИ2-3-00.009	П-4	2	2			0.52
А4		4	КУБ-2.5ИИ2-3-00.011	ЗА-2	8	8			0.27
А4		6	КУБ-2.5ИИ2-3-00.009	П-6	4	4			0.32
				Материалы					
Б4		5		Бетон класса В-15	0.23	0.25			м³

Инв. № подл. | Подпись и дата | Взам. инв. №

КУБ-2.5-ИИ2-3-06.000

Лист 2

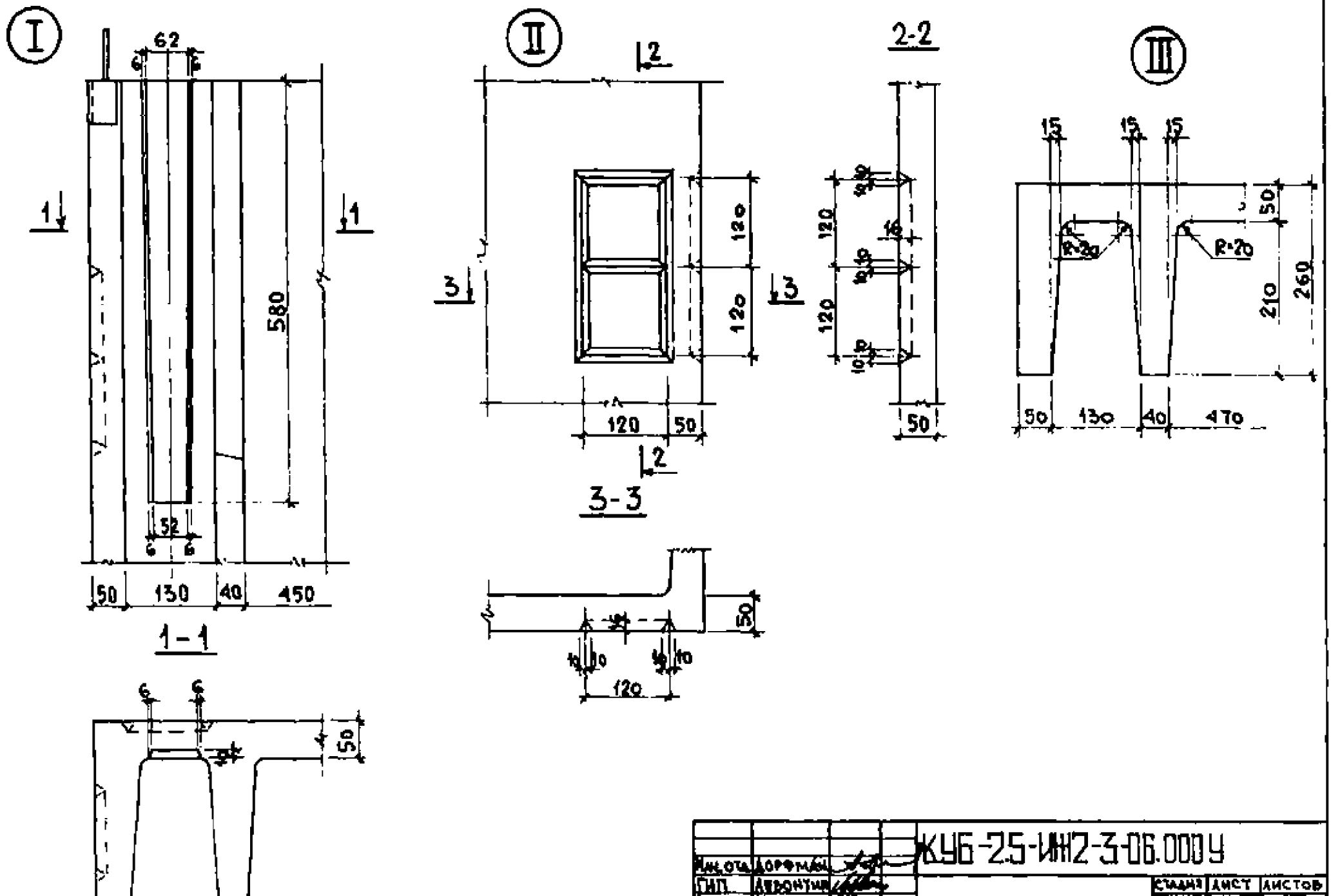

Инж.отд.	Дорфман		КУБ-2.5-ИИ2-3-06.000 У			
ГИП	Левонтин					
Зав.пр.м.	Крутилин		Узлы I; II; III	Стадия	Лист	Листов
Провер.	Левонтин			Р.П.	1	1
				ЦНИИЭП монолит Фирма КУБ		

Инв.№ подл. | Подпись и дата | Взам. инв.№

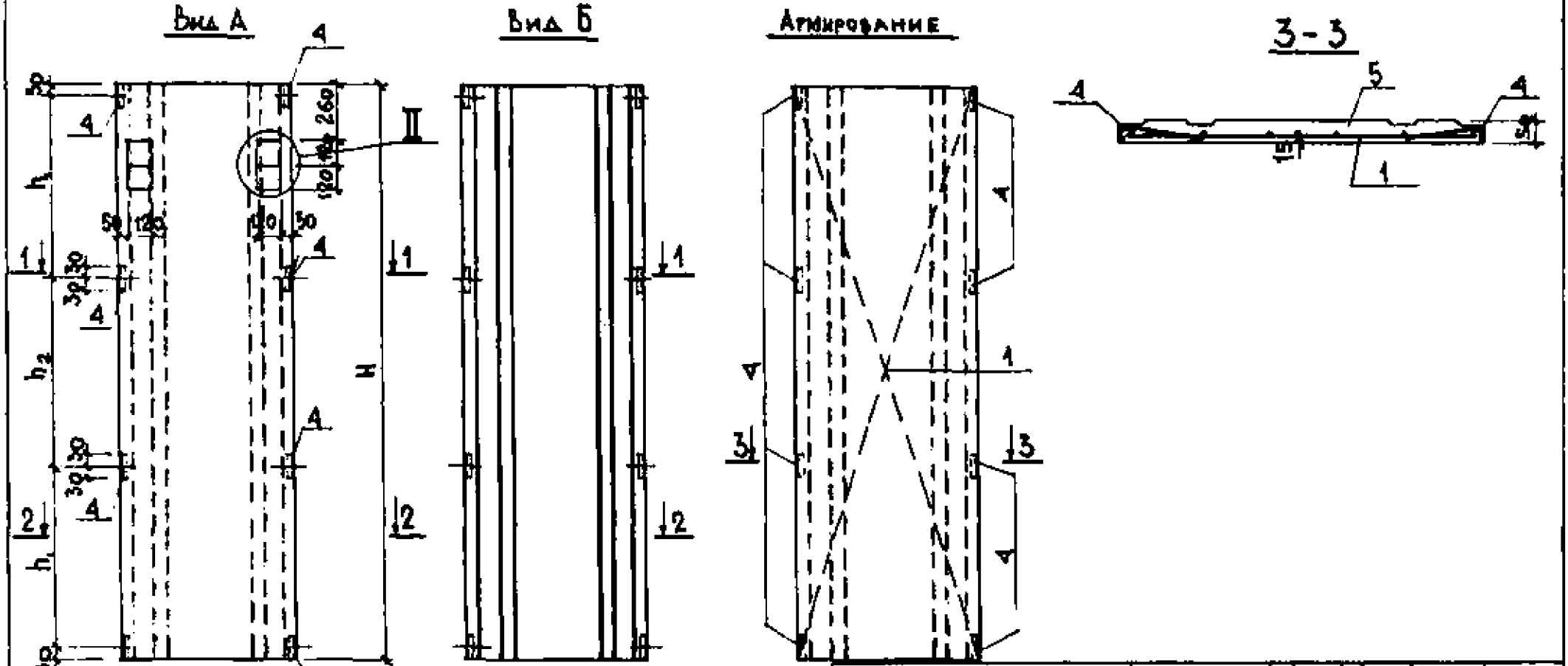

ОБОЗНАЧЕНИЕ	НАИМЕНОВАН.	h, мм	h_2 мм	H мм	МАССА кг
КУБ-2.5-ИН2-3-07.000	ВБ-9-28Б	840	840	2580	294.0
01	ВБ-9-30Б	910	900	2780	316.0

КУБ-2.5-ИН2-3-07.000

Нач.отд.	Дорфман		
Гл.гл.	Авдонтин		
Зав.групп	Крутилин		
Провер.	Авдонтин		

Панели ВБ-9-28Б; ВБ-9-30Б

СТАДИЯ	МАССА	МАСШТАБ
Р.П.	см. табл.	1:20

Лист 1 | Листов 2

ЦНИИЭП монолит
Фирма КУБ

Инв.№ подл. | Подпись и дата | Взам.инв.№

Формат	Зона	Поз.	Обозначение	Наименование	Кол на исполнен.				Примечан.
						01			
				Документация					
А3			КУБ-2.5ИИ2-3-00.000ТО	Техническое описание	X	X			
А3			КУБ-2.5ИИ2-3-06.000У	Узел II	X	X			
А3			КУБ-2.5ИИ2-3-00.000ВРС	Ведомость расхода стали	X	X			
				Сборочные единицы					
А3		1	КУБ-2.5ИИ2-3-00.008	С-11	1				2.40
				С-12		1			2.61
А3		4	КУБ-2.5ИИ2-3-00.011	ЗД-2	8	8			0.27
				Материалы					
Б4		5		Бетон марки В-15	0.11	0.13			$м^3$

Инв. № подл. | Подпись и дата | Взам. инв. №

Вид А

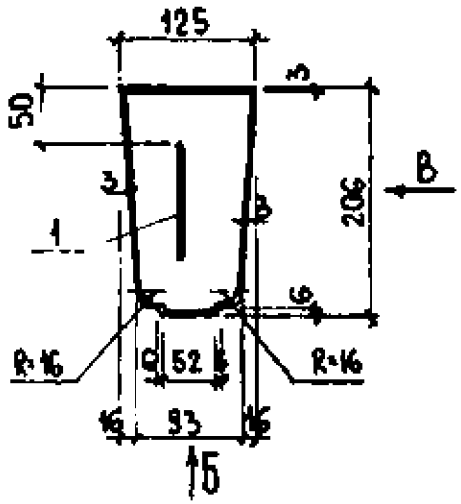

Вид Б

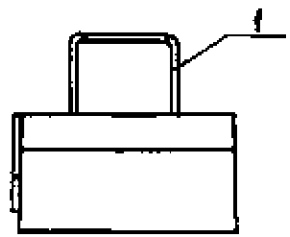

1-1

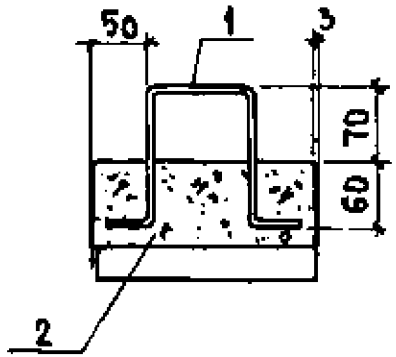

Вид Б

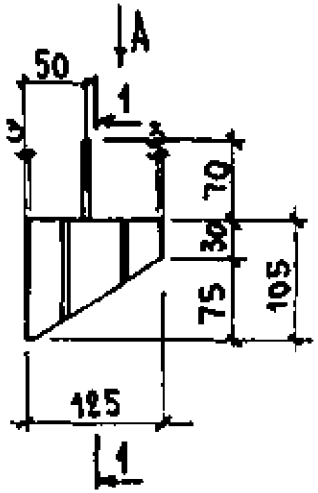

Поз. 1

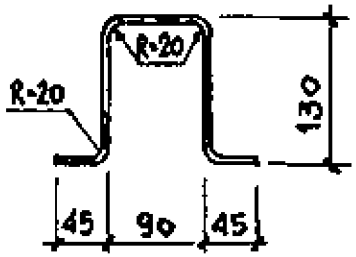

Формат	Зона	Поз.	Обозначение	Наименование	Кол. шт.	Примеч.
				Детали		
А3		1	КУБ-2.5-ИИ2-3-08.000	ФбАI ГОСТ 5781-82		
				L=440	1	0.098
				Материалы		
Бч				Керамзитобетон В7.5		
				γ=1200 кг/м³	0.002	м³

Обозначение	Марка	Масса кг
КУБ-2.5-ИИ2-3-08.000	Б-1	2.5

Н.контр.	Дорофеев		
ГИП	Левонтин		
Зав. лаб.	Крутилин		
Пров.	Левонтин		

КУБ-2.5-ИИ2-3-08.000

Заглушка бетонная Б-1

Стадия	Масса	Масштаб
Р.П	см. табл.	1:5
Лист 1	Листов 1	

ЦНИИЭП монолит Фирма „КУБ"

Инв. № подл. | Подпись и дата | Взам. инв. №

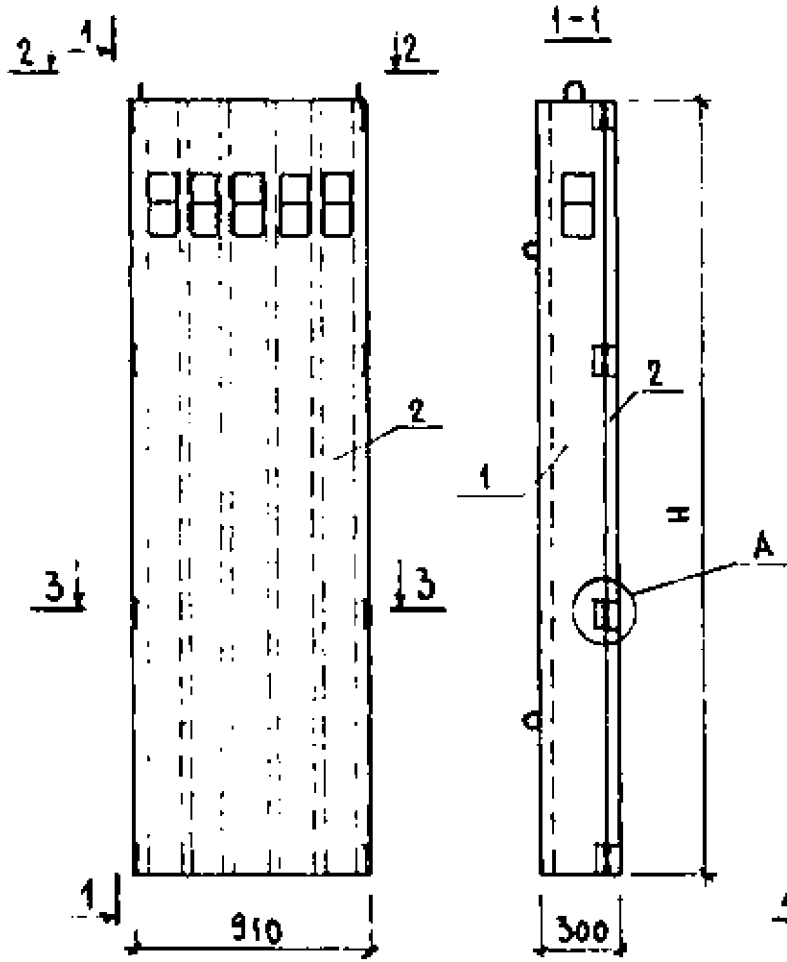

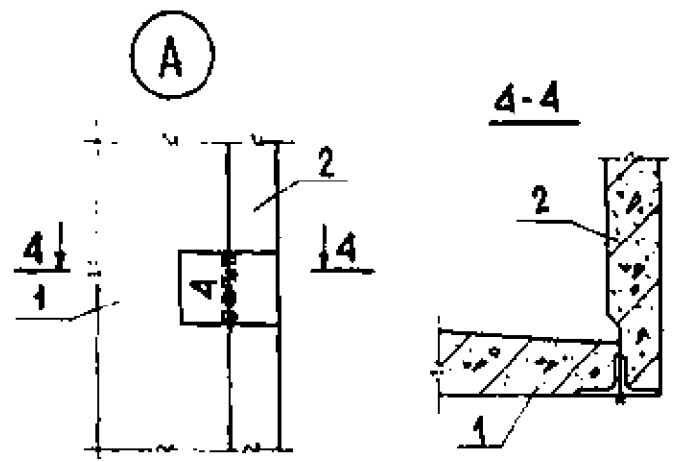

Формат	Зона	Поз.	Обозначение	Наименование	Кол. на исполн.		Примечан.
						01	
				Документация			
А3			КУБ-2.5-ИИ2-3-00.000 ТО	Техническое описание			
А3			КУБ-2.5-ИИ2-3-00.000 ВРС	Ведомость расхода стали			
				Сборочные единицы			
А3		1	КУБ-2.5-ИИ2-3-10.000	Панель ВБО-9-30А	1		762.5
			КУБ-2.5-ИИ2-3-10.000	Панель ВБО-9-33А		1	845.0
А3		2	КУБ-2.5-ИИ2-3-11.000	Панель ВБО-9-30Б	1		316.0
			КУБ-2.5-ИИ2-3-11.000	Панель ВБО-9-33Б		1	350.0

Обозначение	Наименование	H мм	Масса кг
КУБ-2.5-ИИ2-3-09.000	ВБО-9-30	2780	1078.5
01	ВБО-9-33	3080	1195.0

Нач. отд.	Дорофеев	
ГИП	Левонтин	
Зав. отд.	Крутилин	
Провер.	Левонтин	

КУБ-2.5-ИИ2-3-09.000

Сборочный чертеж вентиляционных блоков ВБО-9-30; ВБО-9-33

Стадия	Масса	Масштаб
Р.П.	см. табл.	1:20
Лист 1	Листов 1	

ЦНИИПИ монолит
Фирма „КУБ"

Инв. № подл. | Подпись и дата | Взам. инв. №

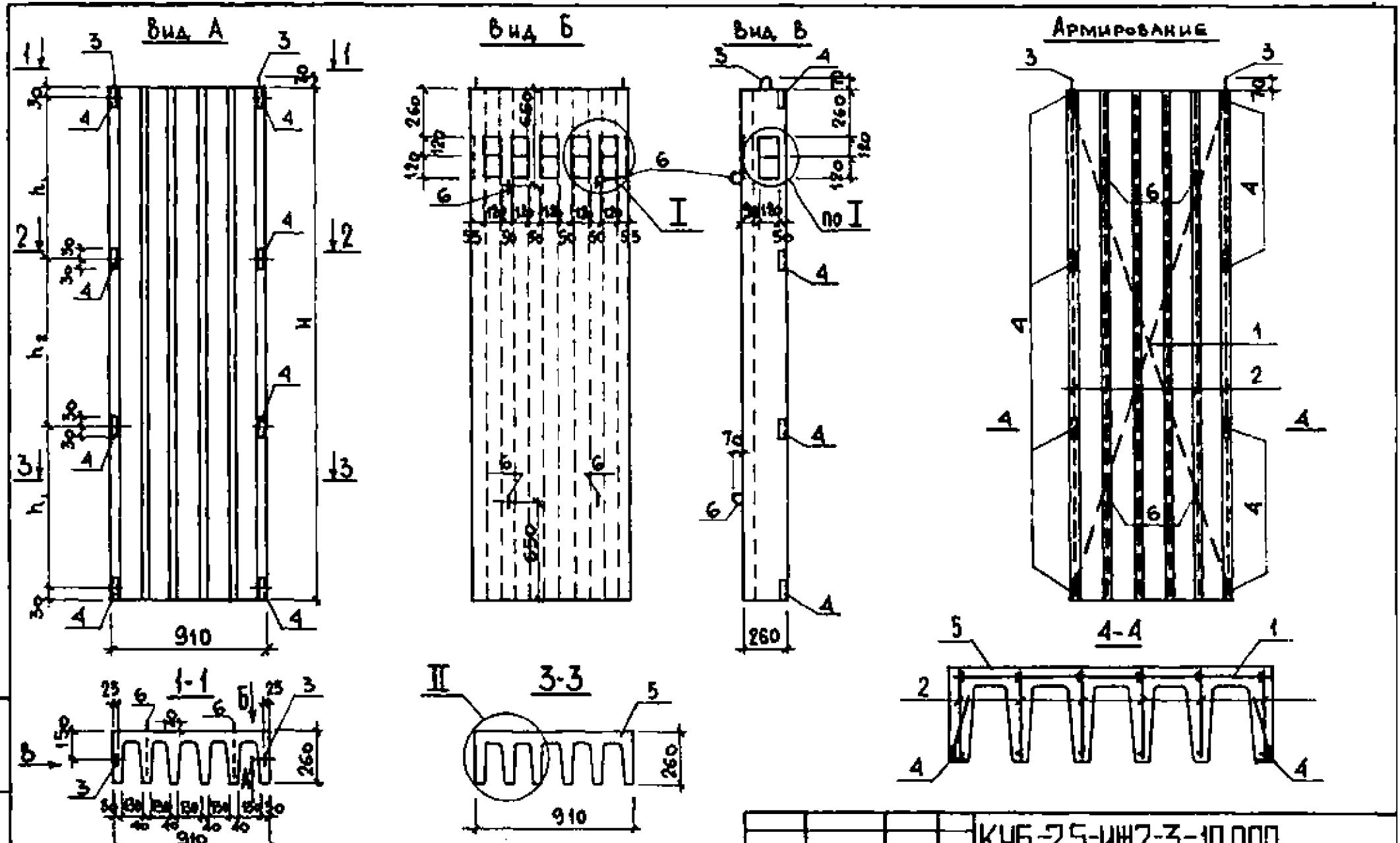

Обозначение	Наименование	h, мм	h_2 мм	H мм	Масса кг	
КУБ-2.5-ИИ2-3-10.000	ВБО-9-30А	910	900	2780	762.0	
01	ВБО-9-33А	1010	1000	3080	845.0	

Разраб. Дорофеев
Пров. Леонтьев
Н.контр. Крутилин
Утв. Леонтьев

КУБ-2.5-ИИ2-3-10.000

Панели ВБО-9-30А; ВБО-9-33А

Стадия	Масса	Масштаб
Р.П.	см. табл.	1:20

Лист 1 Листов 2

ЦНИИЭП монолит фирма „КУБ"

Инв.№ подл. | Подпись и дата | Взам. инв.№

Формат	Зона	Поз.	Обозначение	Наименование	К-во на исполнен. 01				Примечание
				Документация					
А3			КУБ-2.5ИИ2-3-00.000 ТО	Техническое описание					
А3			КУБ-2.5ИИ2-3-10.000 У	Узлы I; II.					
А3			КУБ-2.5ИИ2-3-00.000 ВС	Ведомость расхода стали					
				Сборочные единицы					
А3		1	КУБ-2.5ИИ2-3-00.008	С-12	1				2.64
				С-13		1			2.87
А3		2	КУБ-2.5ИИ2-3-00.008	К-10	6				0.85
				К-11		6			0.94
А4		3	КУБ-2.5ИИ2-3-00.009	П-4	2	2			0.52
А4		4	КУБ-2.5ИИ2-3-00.011	Зд-2	8	8			0.27
А4		6	КУБ-2.5ИИ2-3-00.009	П-6	4	4			0.32
				Материалы					
Б4		5		Бетон класса В-15	0.31	0.34			$м^3$

Инв. № подл. | Подпись и дата | Взам. инв. №

КУБ-2.5-ИИ2-3-10.000

Лист 2

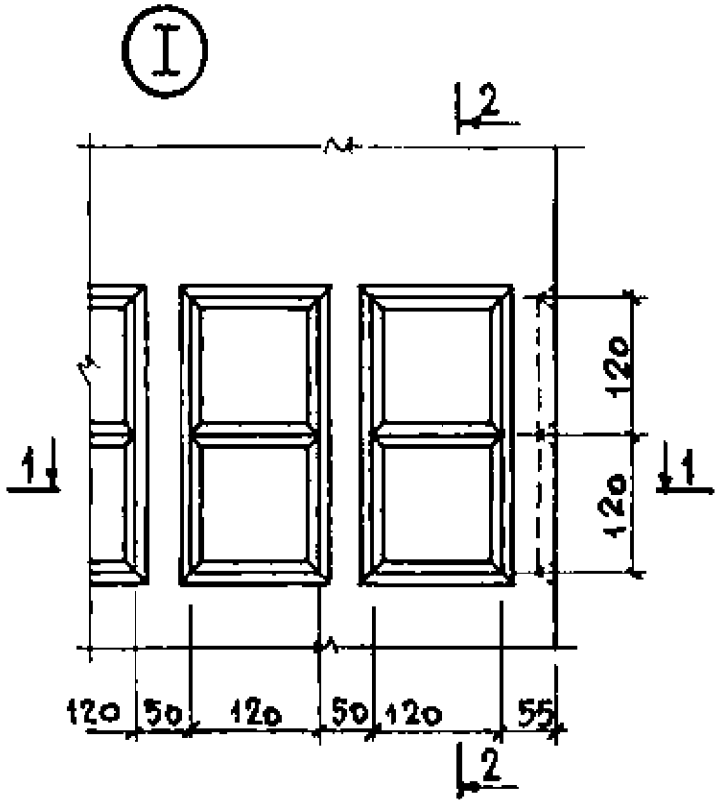

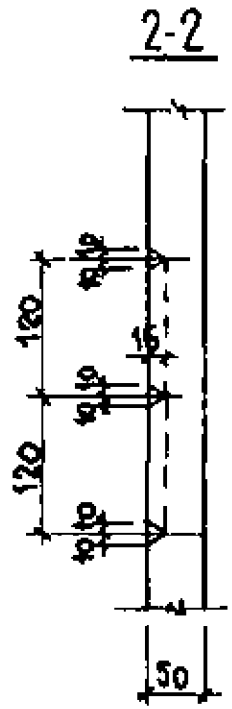

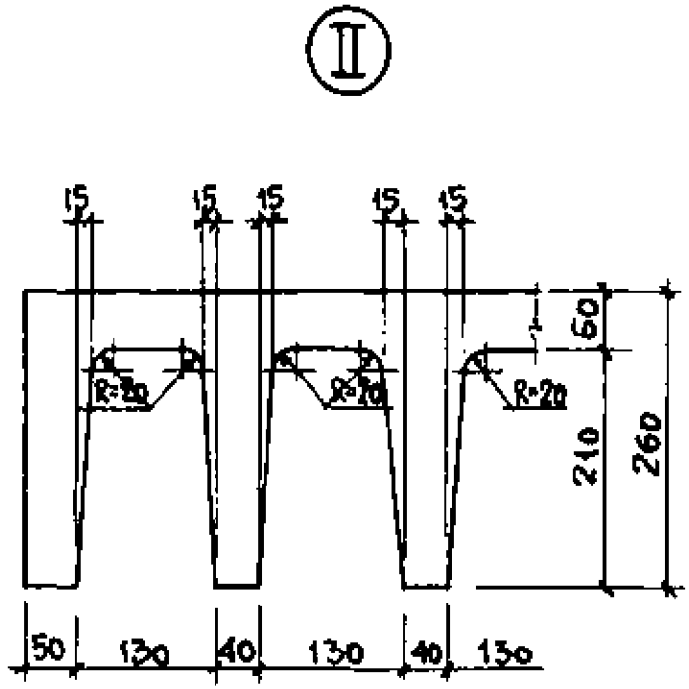

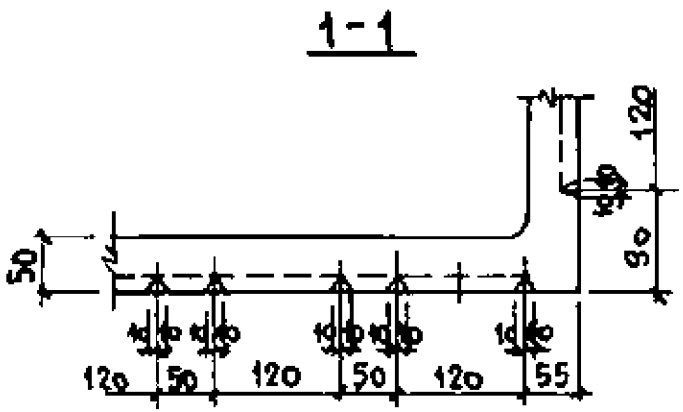

Нач. отд.	Дорфман		КУБ-25-ИИ2-3-10.000У			
Г.И.П.	Абонгин					
Инж.	Кротинов		Узлы I;II	Стадия	Лист	Листов
Провер.	Абонгин			Р.П.	1	1
				ЦНИИЭП инженерных зданий		

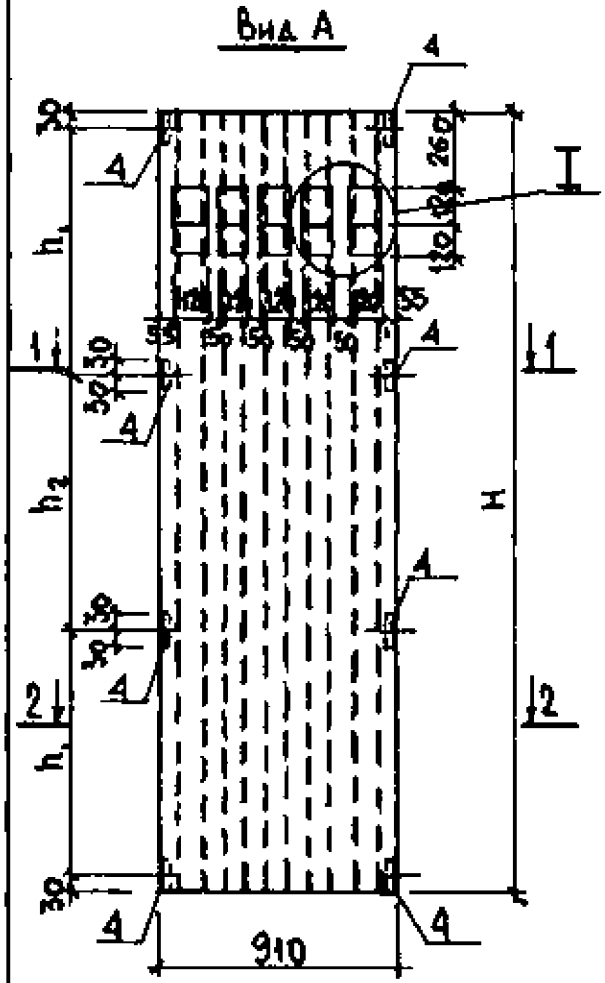

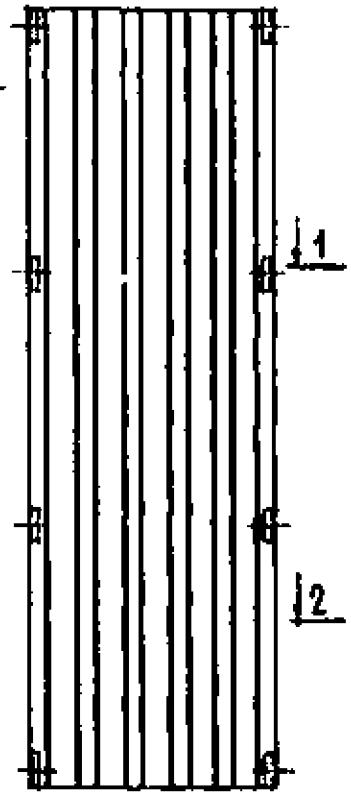

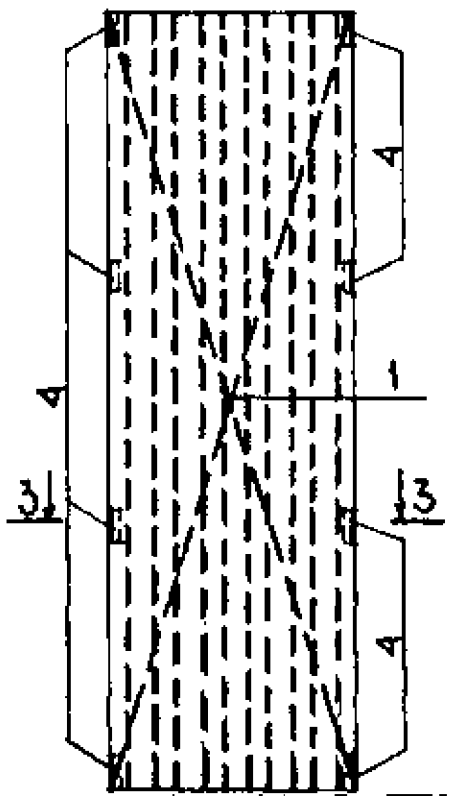

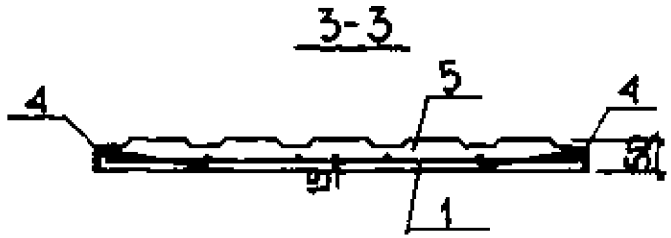

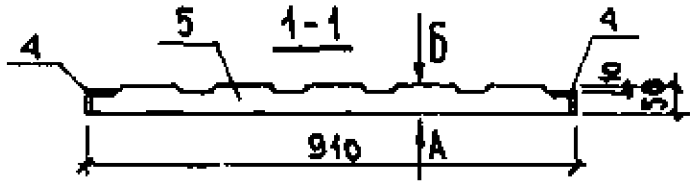

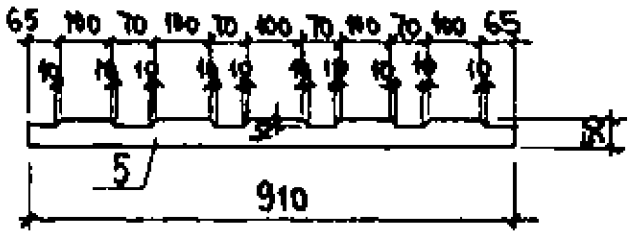

Обозначение	Наименован.	h_1 мм	h_2 мм	H мм	Масса кг
КУБ-25-ИН2-3-11.000	ВБО-9-30Б	910	900	2780	316.0
01	ВБО-9-33Б	1010	1000	3080	350.0

Нач.отд.	Дорошак		
Гип	Бетонтин		
Инж.пр.	Крутилин		
Провер.	Бетонтин		

КУБ-25-ИН2-3-11.000

Панели ВБО-9-30Б; ВБО-9-33Б

Стадия	Масса	Масштаб
Р.П.	см. табл.	1:20

Лист 1 Листов 2

ЦНИИПИ монолит Фирма „КУБ"

Инв.№ подл. | Подпись и дата | Взам.инв.№

Формат	Зона	Поз.	Обозначение	Наименование	К-во на исполнен. 01				Примечание
				Документация					
А3			КУБ-2.5ИИ2-3-00.000ТО	Техническое описание					
А3			КУБ-2.5ИИ2-3-10.000 Ч	Узел I					
А3			КУБ-2.5ИИ2-3-00.000ВС	Ведомость расхода стали					
				Сборочные единицы					
А3		1	КУБ-2.5ИИ2-3-00.008	С-12	1				2.64
			-01	С-13		1			2.87
А3		4	КУБ-2.5ИИ2-3-00.011	ЗД-2	8	8			0.27
				Материалы					
Б4		5		Бетон марки В-15	0.13	0.14			м³

Инв. № подл. | Подпись и дата | Взам. инв. №

КУБ-2.5-ИИ2-3-11.000

Лист 2

Рис 1

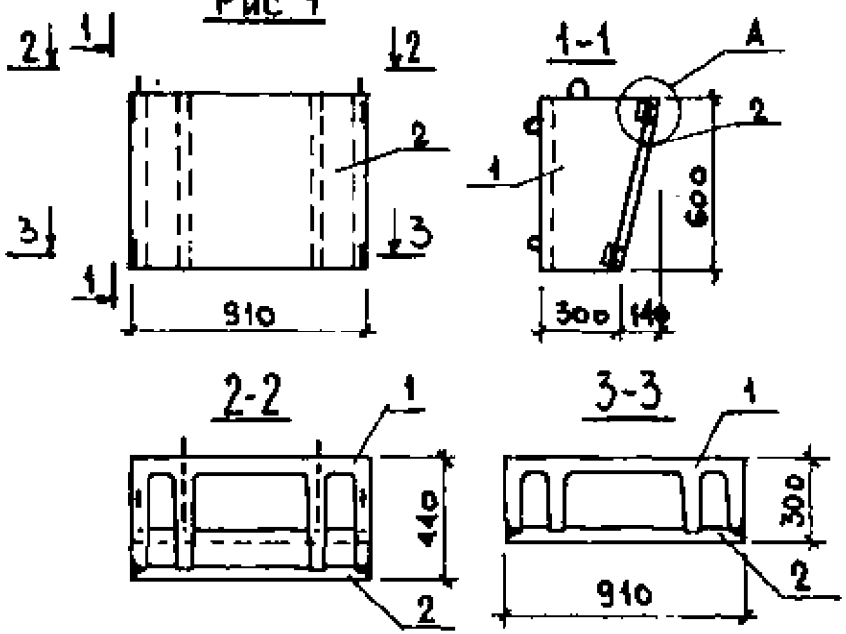

ФОРМАТ	ЗОНА	ПОЗ.	ОБОЗНАЧЕНИЕ	НАИМЕНОВАНИЕ	Кол-во на исполнение 01	02	03	ПРИМЕЧАН.
				ДОКУМЕНТАЦИЯ				
А3			КУБ-2.5-ИИ2-3-00.000 ТО	Техническое описание				
А3			КУБ-2.5-ИИ2-3-00.000 ВРС	Ведомость расхода стали				
				Сборочные единицы				
А3		1	КУБ-2.5-ИИ2-3-13.000	Панель ВБ-9-6А	1			167.5
А3		2	КУБ-2.5-ИИ2-3-14.000	Панель ВБ-9-6Б		1		67.5
А3		3	КУБ-2.5-ИИ2-3-15.000	Панель ВБО-9-6А			1	212.5
А3		4	КУБ-2.5-ИИ2-3-16.000	Панель ВБО-9-6Б			1	67.5

Рис. 2

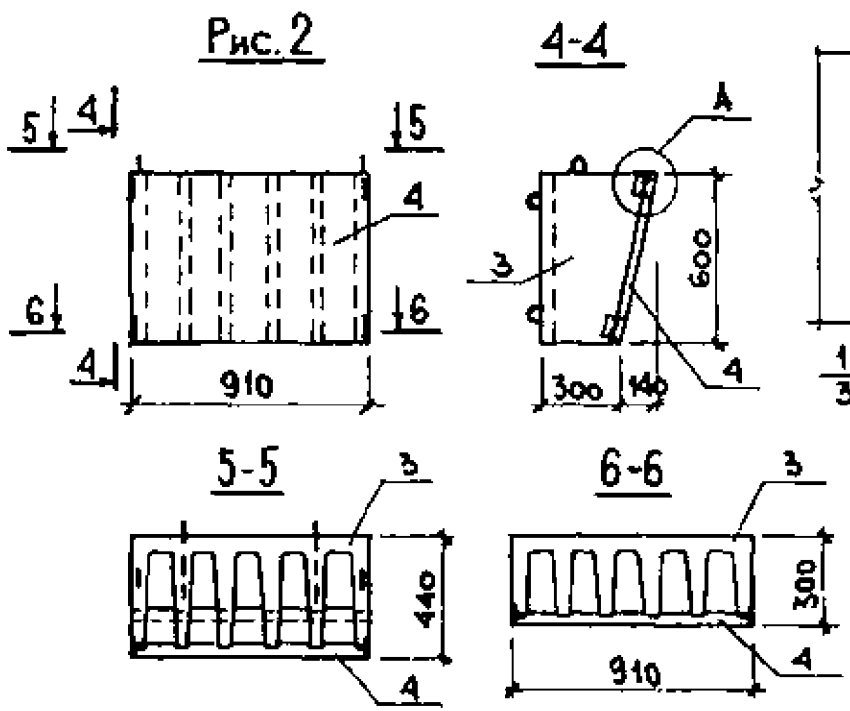

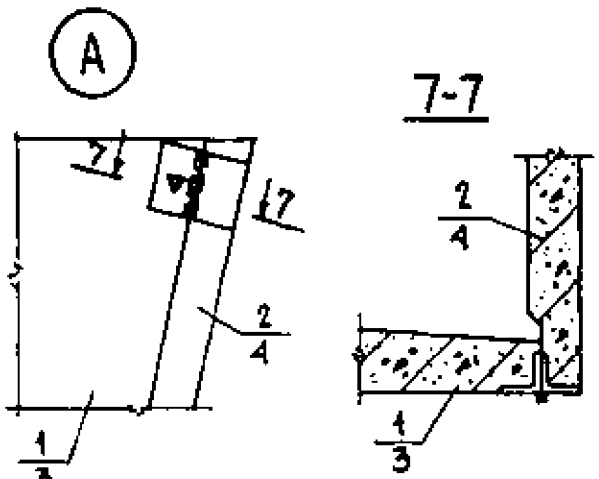

ОБОЗНАЧЕНИЕ		НАИМЕНОВАНИЕ	РИС	МАССА кг
ВБ-9-6		ВБ-9-6А	1	235.0
	01	ВБ-9-6Б		
ВБО-9-6	02	ВБО-9-6А	2	280.0
	03	ВБО-9-6Б		

Нач.отд.	Дорфман		
Гип	Девонтин		
Зав.отд.	Крутилин		
Провер.	Девонтин		

КУБ-2.5-ИИ2-3-12.000

Сборочный чертеж вентиляционных блоков ВБ-9-6 ; ВБО-9-6

СТАДИЯ	МАССА	МАСШТАБ
Р.П.	см. табл.	1:20
ЛИСТ 1	ЛИСТОВ 1	

ЦНИИПИ монтажпроект
Фирма КУБ

Инв.№ подл. | Подпись и дата | Взам.инв.№

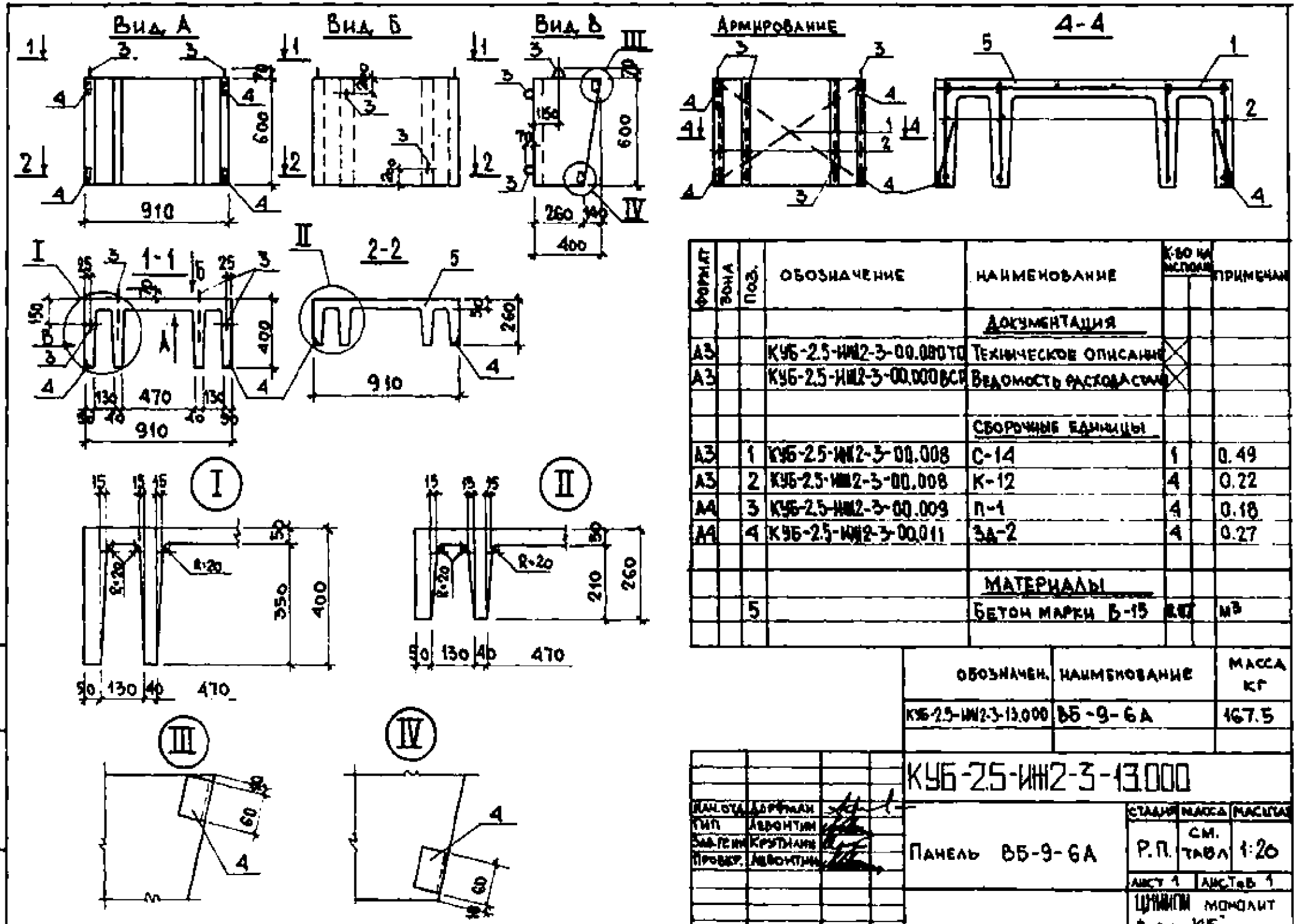

Формат	Зона	Поз.	Обозначение	Наименование	Кол. на испол.	Примечание
				Документация		
А3			КУБ-2.5-ИИ2-3-00.000ТО	Техническое описание	X	
А3			КУБ-2.5-ИИ2-3-00.000ВСР	Ведомость расхода стали	X	
				Сборочные единицы		
А3		1	КУБ-2.5-ИИ2-3-00.008	С-14	1	0.49
А3		2	КУБ-2.5-ИИ2-3-00.008	К-12	4	0.22
А4		3	КУБ-2.5-ИИ2-3-00.009	П-1	4	0.18
А4		4	КУБ-2.5-ИИ2-3-00.011	За-2	4	0.27
				Материалы		
		5		Бетон марки Б-15	0.67	м³

Обозначен.	Наименование	Масса кг
КУБ-2.5-ИИ2-3-13.000	ВБ-9-6А	167.5

КУБ-2.5-ИИ2-3-13.000

Нач.отд.	Дорфман		
Гип.	Левонтин		
Зав.гр.ин.	Крутянин		
Провер.	Левонтин		

Панель ВБ-9-6А

Стадия	Масса	Масштаб
Р.П.	см. табл	1:20
Лист 1	Листов 1	

ЦНИИЭП монолит
Фирма КУБ

Инв.№ подл. | Подпись и дата | Взам. инв.№

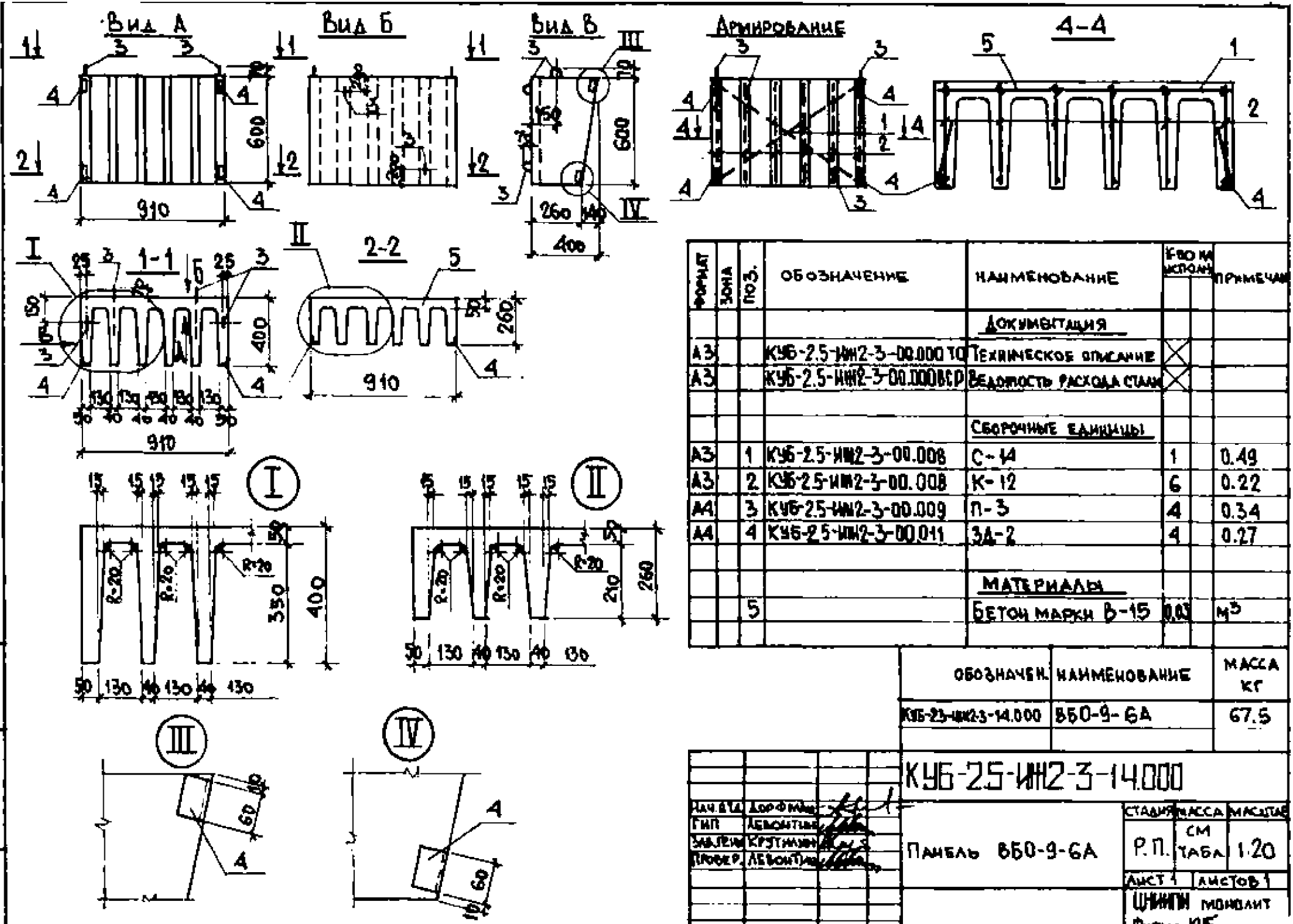

Формат	Зона	Поз.	Обозначение	Наименование	Кол.	Примечание
				Документация		
А3			КУБ-2.5-ИИ2-3-00.000 ТО	Техническое описание		
А3			КУБ-2.5-ИИ2-3-00.000 ВР	Ведомость расхода стали		
				Сборочные единицы		
А3		1	КУБ-2.5-ИИ2-3-00.008	С-14	1	0.49
А3		2	КУБ-2.5-ИИ2-3-00.008	К-12	6	0.22
А4		3	КУБ-2.5-ИИ2-3-00.009	П-3	4	0.34
А4		4	КУБ-2.5-ИИ2-3-00.011	ЗА-2	4	0.27
				Материалы		
		5		Бетон марки В-15	0.03	м³

Обозначен.	Наименование	Масса кг
КУБ-2.5-ИИ2-3-14.000	ВБО-9-6А	67.5

КУБ-2.5-ИИ2-3-14.000

Нач.отд.	Дорофеев		
ГИП	Левонтьев		
Зав.лабор.	Крутилин		
Провер.	Левонтьев		

Панель ВБО-9-6А

Стадия	Масса	Масштаб
Р.П.	см таблицу	1:20
Лист 1	Листов 1	

ЦНИИЭП монолит
Фирма КУБ

Инв. № подл. | Подпись и дата | Взам. инв. №

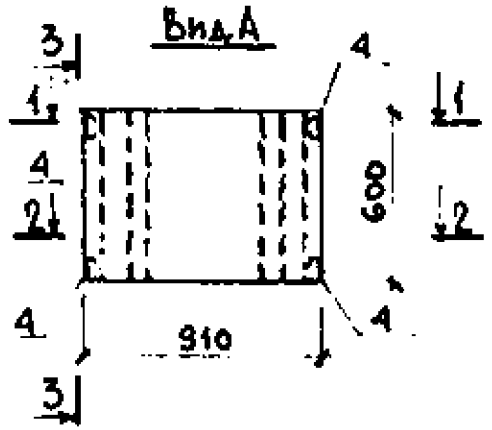

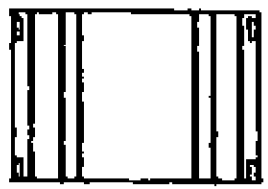

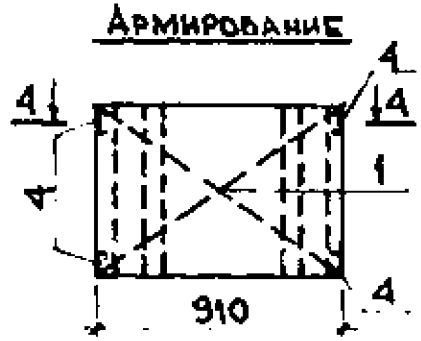

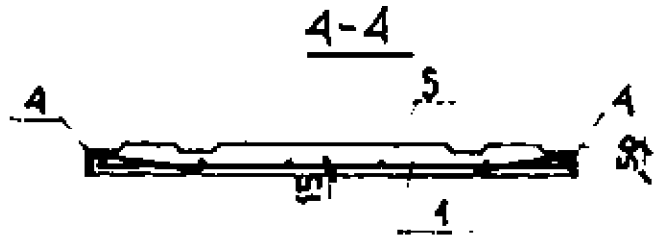

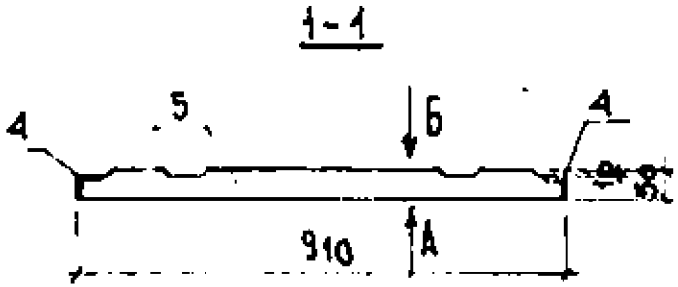

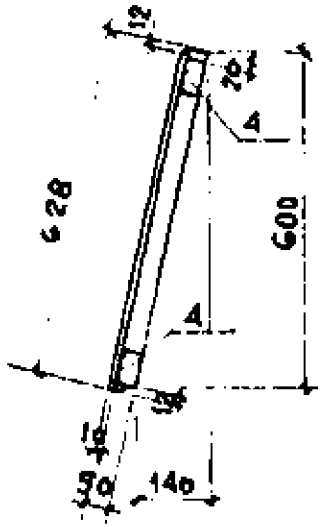

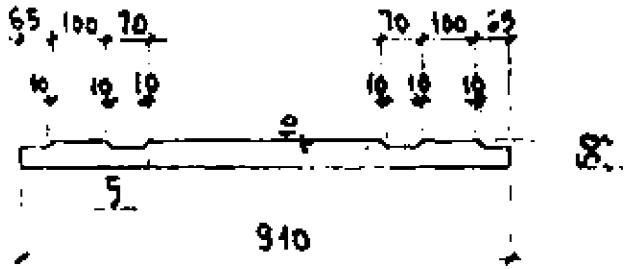

Формат	Зона	Поз.	Обозначение	Наименование	Кол. на испол.		Примечан.
				Документация			
А3			КУБ-2.5-ИИ2-3-00.000ТО	Техническое описание			
А3			КУБ-2.5-ИИ2-3-00.000 ВРС	Ведомость расхода стали			
				Сборочные единицы			
А3		1	КУБ-2.5-ИИ2-3-00.008	С-14	1		0.49
А3		4	КУБ-2.5-ИИ2-3-00.011	3А-2	4		0.27
				Материалы			
		5		Бетон марки В-15	103		67.5

Обозначен.	Наименование	Масса кг
КУБ-2.5-ИИ2-3-15.000	ВБ-9-6Б	67.5

Нач. отд.	Дорофеев		
Гип	Левонтин		
Контрол.	Кротинин		
Провер.	Левонтин		

КУБ-2.5-ИИ2-3-15.000

Панель ВБ-9-6Б

Стадия	Масса	Масштаб
Р.П.	см. табл.	1:20

Лист 1 Листов 1

ЦНИИЭП инженерных зданий

Форма К-5

Инв. № подл. | Подпись и дата | Взам. инв. №

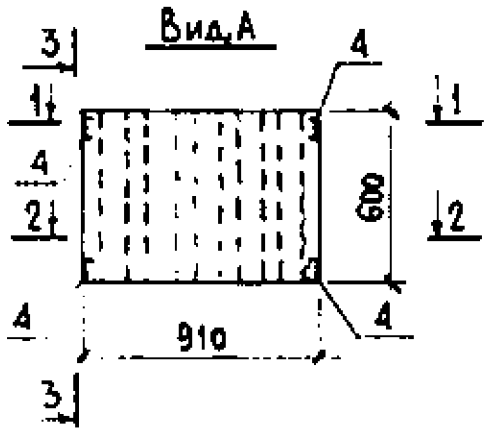

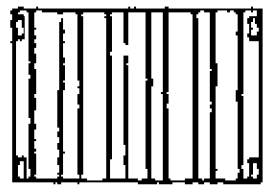

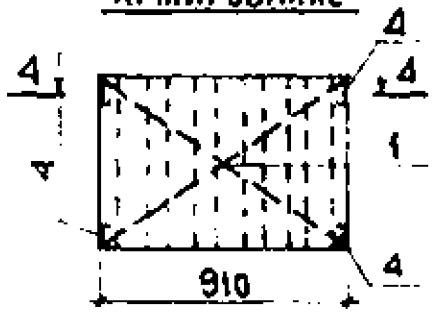

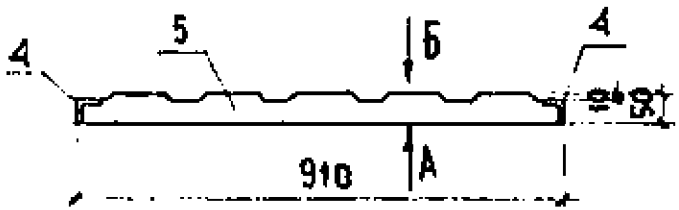

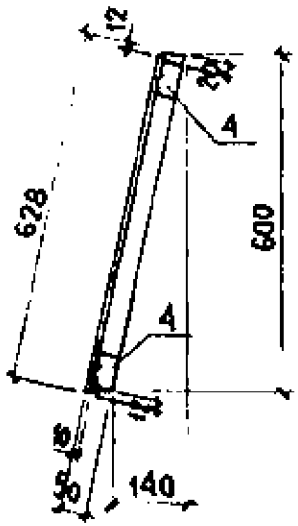

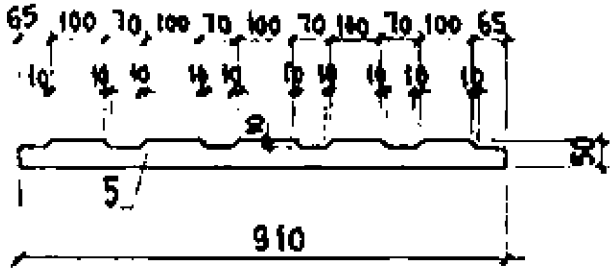

Формат	Зона	Поз.	Обозначение	Наименование	Кол. на испол.		Примечан.
				Документация			
А3			КУБ-2.5-ИН2-3-00.000 ТО	Техническое описание			
А3			КУБ-2.5-ИН2-3-00.000 ВРС	Ведомость расхода стали			
				Сборочные единицы			
А3		1	КУБ-2.5-ИН2-3-00.008	С-14	1		0.49
А4		4	КУБ-2.5-ИН2-3-00.011	ЗД-2	4		0.27
				Материалы			
		5		Бетон марки В-15	0.03		67.5

Обозначен.	Наименование	Масса кг
КУБ-2.5-ИН2-3-16.000	860-9-6Б	67.5

Изм.	Кол.	Лист	Док.	Подпись	Дата	
ГИП			Дорфман			
Инж.			Левонтин			
Н.контр.			Крутилин			
Провер.			Левонтин			

КУБ-2.5-ИН2-3-16.000

Панель 860-9-6Б

Стадия	Масса	Масштаб
Р.П.	см. табл.	1:20
Лист 1	Листов 1	

ЦНИИЛПИ монолит
Фирма „КУБ"

Инв. № подл. | Подпись и дата | Взам. инв. №

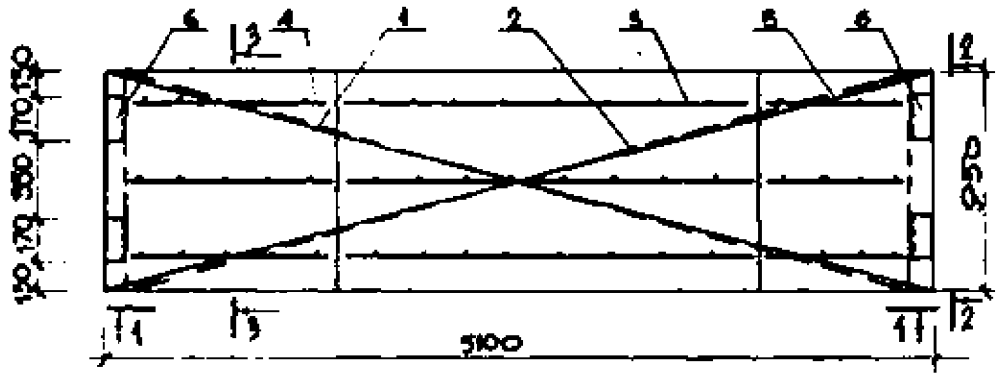

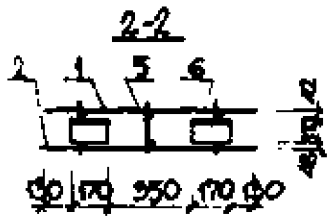

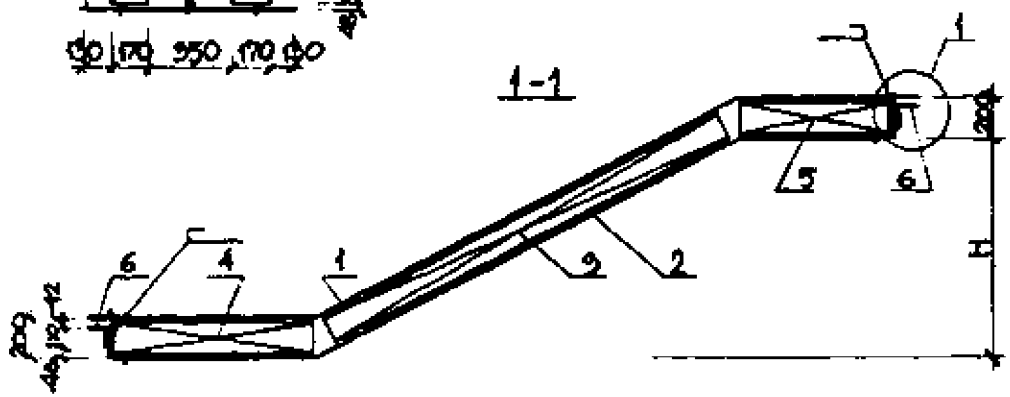

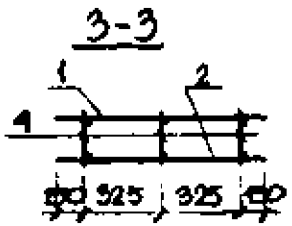

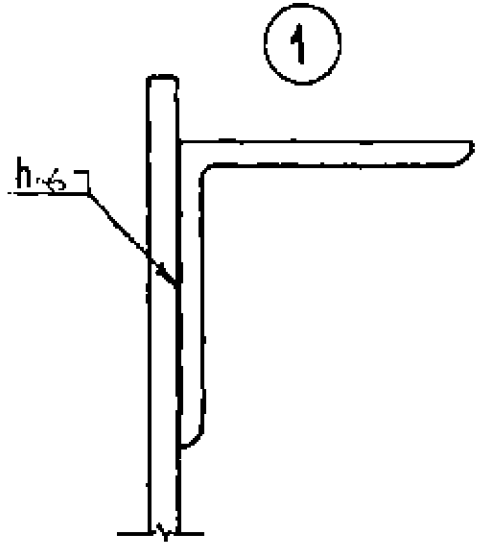

Формат	Зона	Поз.	Обозначение		Наименование	Кол. на исп.	-01	Прим.
					Сборные единицы			
А3		1	КУБ-2.5-ИИ2-3-00.001		С-1	1		6.81
А3			КУБ-2.5-ИИ2-3-00.002	-01	С-3		1	6.94
А3		2	КУБ-2.5-ИИ2-3-00.001		С-2	1		30.00
А3			КУБ-2.5-ИИ2-3-00.002	-01	С-4		1	30.18
А3		3	КУБ-2.5-ИИ2-3-00.003		К-1	3	3	1.59
		4		-01	К-2	3	3	0.54
		5		-02	К-3	3	3	0.35
Б1		6			L 110×6 ГОСТ 8509-72 ВСт3кп	4	4	2.30

Обозначение	Марка	Н	Масса кг
КУБ-2.5-ИИ2-3-01.010	ПК-1	1400	44.25
-01	ПК-2	1500	44.56

Инж.-ед.	Дорофеев		
ГИП	Аксонтов		
Зав.гр.ин	Сергеева		
Зав.гр.ин	Крутилин		

КУБ-2.5-ИИ2-3-01.010

Пространственные каркасы ПК-1; ПК-2

Стадия	Масса	Масштаб
Р.П.	см. табл.	—

Лист 1 | Листов 1

ЦНИИЭП монолит
Фирма „КУБ"

Инв. № подл. | Подпись и дата | Взам. инв. №

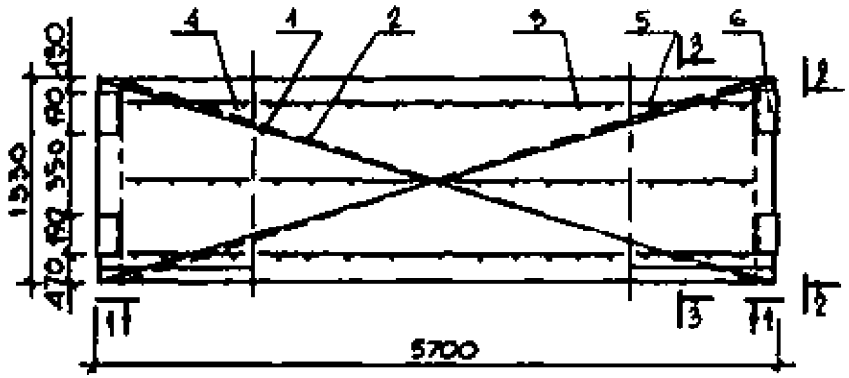

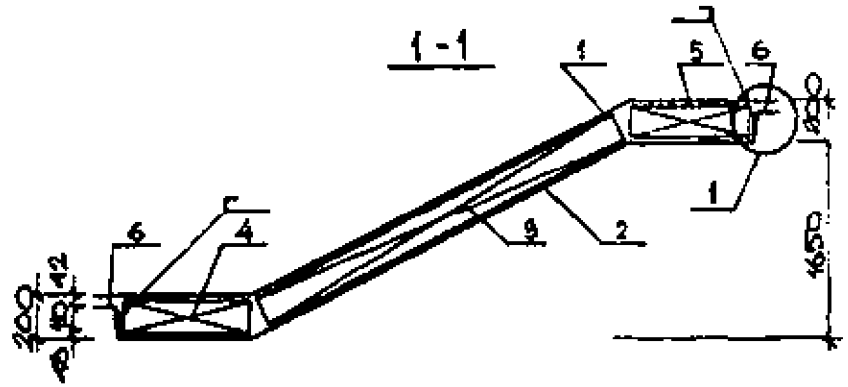

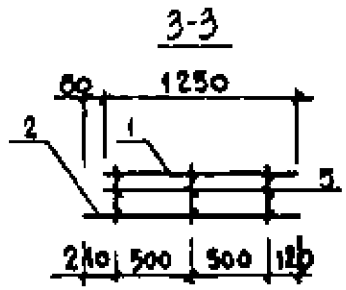

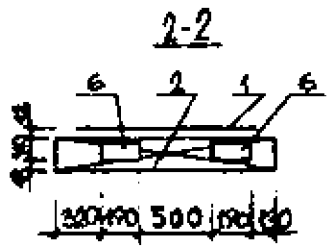

Формат	Зона	Поз.	Обозначение	Наименование	Кол.	Прим.
				Документация		
А3			КУБ-2.5-ИИ2-3-01.010	Узел 1	X	
				Сборочные единицы		
А3		1	КУБ-2.5-ИИ2-3-00.004	С-5	1	8.01
		2		С-6	1	5.765
А3		3	КУБ-2.5-ИИ2-3-00.003	К-4	3	1.99
		4		К-5	3	0.64
		5		К-6	3	0.45
Б4		6		L110×8 ГОСТ8509-72; l=190	4	2.57

Обозначение	Марка	Масса кг
КУБ-2.5-ИИ2-3-02.010	ПК-3	74.30

Нач.отд.	Бортник		
ГИП	Левонтин		
Провер.	Сосновский		
Эксперт	Крутилин		

КУБ-2.5-ИИ2-3-02.010

Пространственный каркас ПК-3

Стадия	Масса	Масштаб
Р.П.	см. табл.	—

Лист | Листов

ЦНИИПИ монолит
Фирма „КУБ"

Инв. № подл. | Подпись и дата | Взам. инв. №

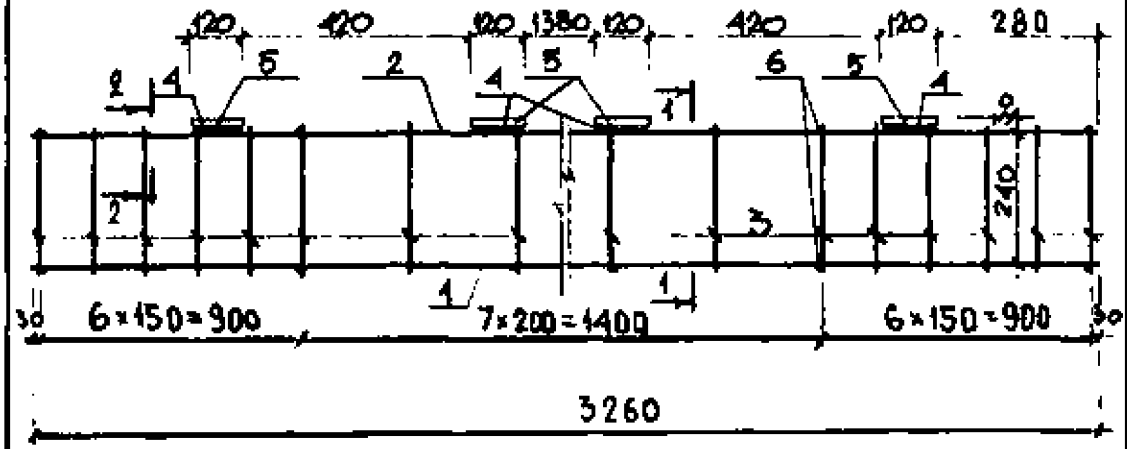

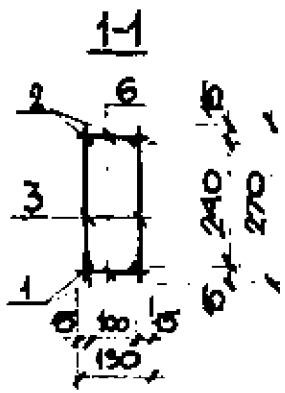

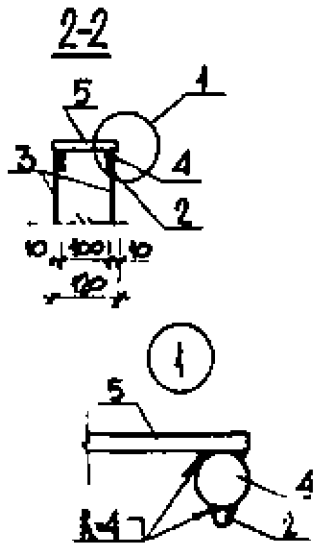

Формат	Зона	Поз.	Обозначение	Наименование	Кол.	Прим.
				Детали		
А3		1	КУБ-2.5-ИИ2-3-03.010	Ф14 III ГОСТ 5781-82 ℓ=3260	2	3.94
		2		Ф6 АI ГОСТ 5781-82 ℓ=3260	2	0.73
		3		ℓ=270	40	0.06
		4		Ф20 АI ℓ=120	8	0.30
		5		−120×6 ГОСТ 103-76* ℓ=120	4	0.68
		6		Ф5 ВрI ГОСТ 6727-80 ℓ=150	8	0.02

Обозначение	Марка	Масса кг
	ПК-4	17.02

Нач.отд.	Дорохин		
ГИП	Левонтин		
Нач.гр.пр.	Скорнякова		
Зам.гр.пр.	Крутиков		

КУБ-2.5-ИИ2-3-03.010

Пространственный каркас ПК-4

Стадия	Масса	Масштаб
Р.П.	см. табл.	1:10
Лист	Листов	

ЦНИИПИ монолит
Фирма „КУБ"

Инв. № подл. | Подпись и дата | Взам. инв. №

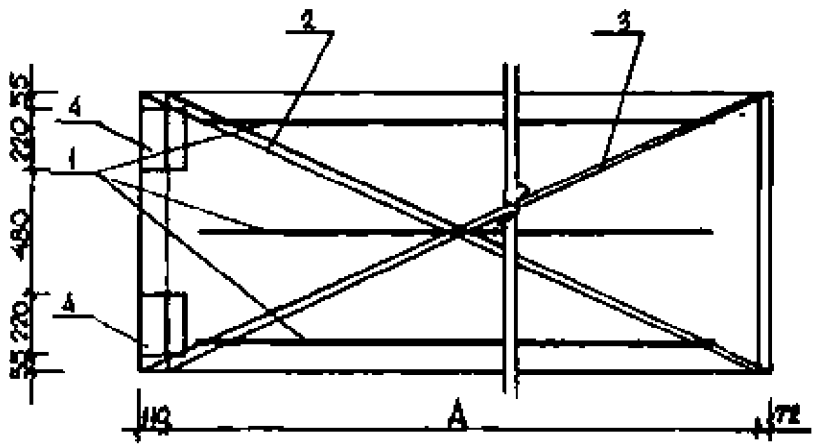

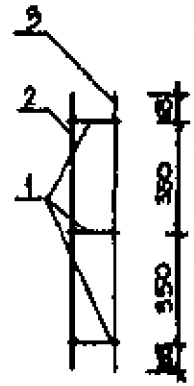

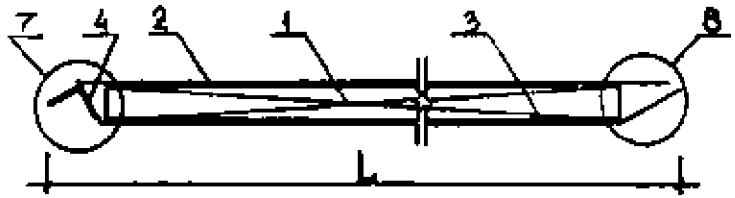

Формат	Зона	Поз	Обозначение	Наименование	Кол. на исп.		Прим
				Документация			
А3			КУБ-2.5-ИН2-3-04.000 ВЭ	Узлы 7; 8			
				Сборочные единицы			
		1	КУБ-2.5-ИН2-3-00.007	К-7	3	3	2.56
		2	КУБ-2.5-ИН2-3-00.005	С-7	1		6.77
			КУБ-2.5-ИН2-3-00.006	С-8		1	6.92
		3	КУБ-2.5-ИН2-3-00.005	С-9	1		46.78
			КУБ-2.5-ИН2-3-00.006	С-10		1	47.68
		4		L110×8 ГОСТ 8509-72 L=280	2	2	2.97

Обозначение	Марка	A	L	Масса кг.
КУБ-2.5-ИН2-3-04.010	ПК-5	5944	6126	67.17
-01	ПК-6	6034	6216	68.22

Нач.отд.	Дорофеев		
ГИП	Лебедева		
Провер.	Скорнякова		
Разраб.	Крутилин		

КУБ-2.5-ИН2-3 04.010

ПРОСТРАНСТВЕННЫЕ КАРКАСЫ ПК-5; ПК-6.

Стадия	Масса	Масштаб
Р.П	см. табл.	1:20
Лист 1	Листов 1	

ЦНИИПИ монолит
Фирма „КУБ"

Инв. № подл. | Подпись и дата | Взам. инв. №

Обозначение	Марка	Рис.	Масса кг
КУБ-2.5-ИИ2-3-00.002	С-1	1	6.81
-01	С-2	2	30.0

Рис. 1

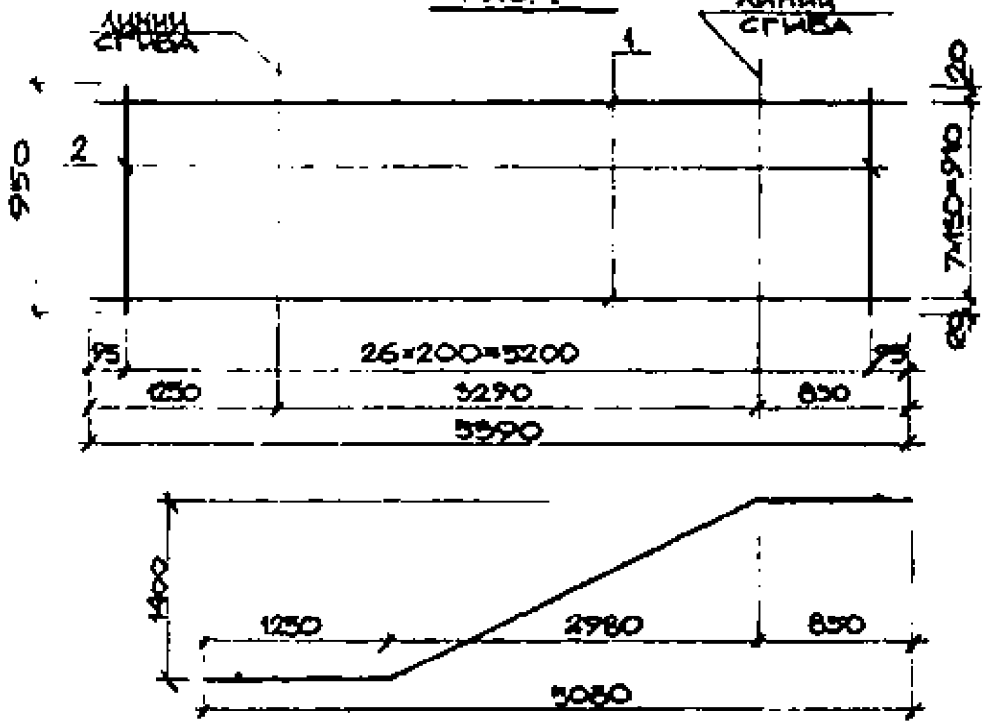

Рис 2

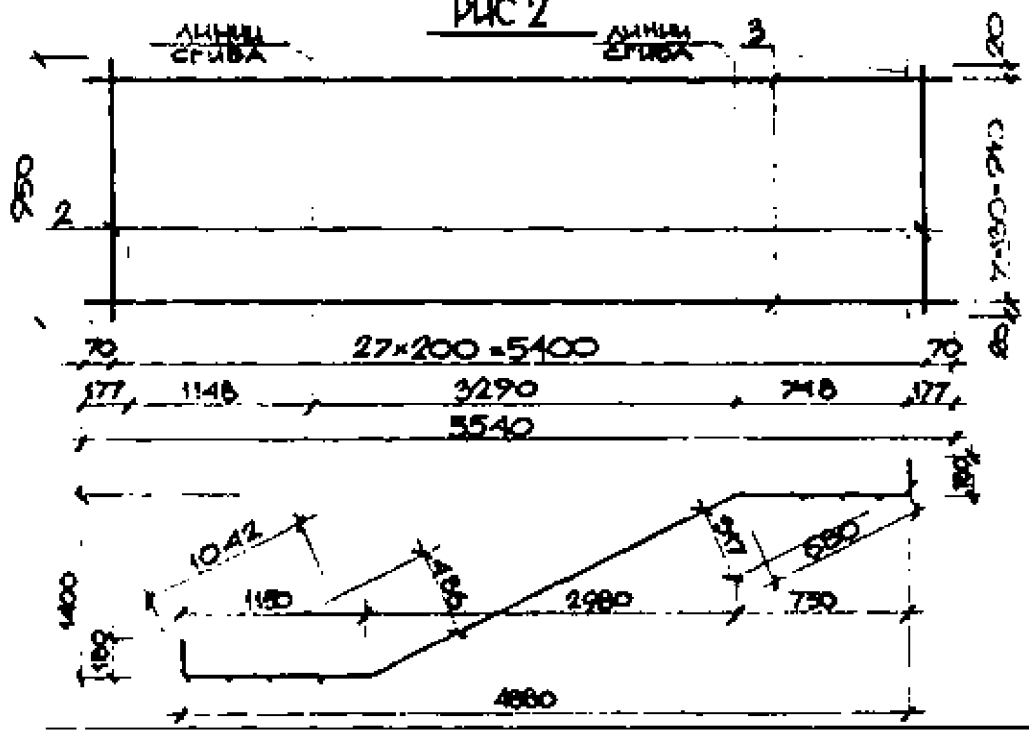

Поз.	Обозначение	Наименование	Кол. на исп.		Прим.
				-01	
		Сварные балки			
1		Ф4 Вр I ГОСТ 6727-80 L=5590	8		0.528
2		Ф4 Вр I ГОСТ 6727-80 L=950	27	28	0.094
3		Ф10АIII ГОСТ 5781-82 L=5540		8	3.42

Нач. отд.	Дорфман		
ГИП	Левонтин		
Нач. гр.	[illegible]		
Нач. гр.	Крутиков		

КУБ-2.5-ИИ2-3 00.001

Гнутые сетки С-1 ; С-2

Стадия	Масса	Масштаб
Р.П.	см. табл.	—

Лист 1 Листов 1

ЦНИИПИ монтажа Фирма „КУБ"

Инв. № подл. | Подпись и дата | Взам. инв. №

Обозначение	Марка	Рис	Масса кг
КУБ-2.5-ИИ2-3-00.002	С-3	1	6,94
~~01~~	С-4	2	30,18

Рис 1

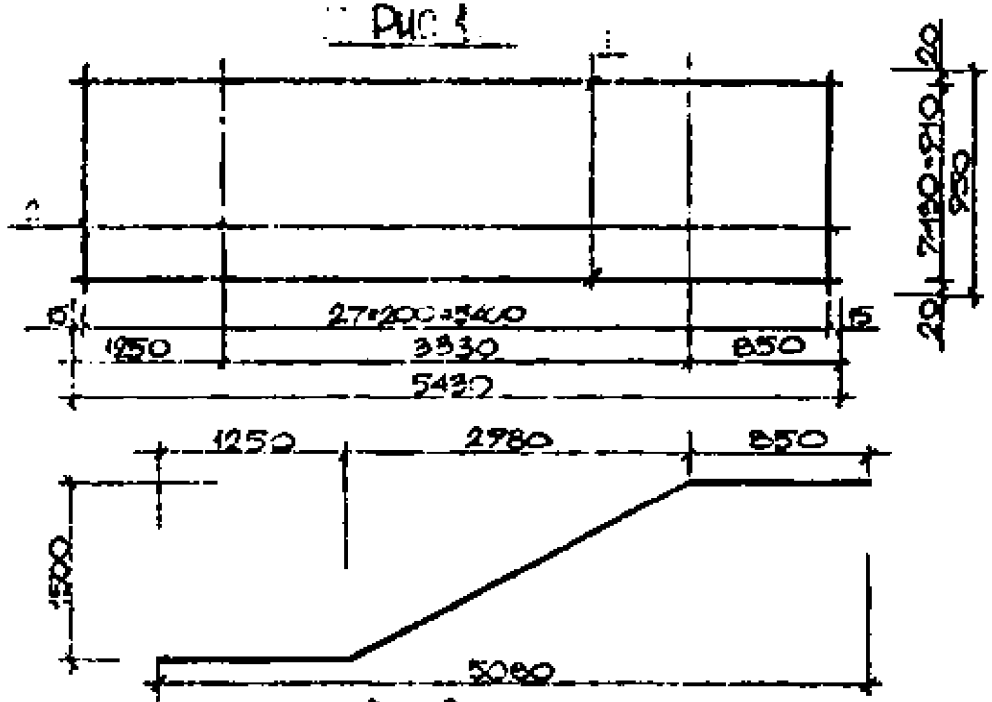

Поз	Обозначение	Наименование	Кол. на исп.		Прим.
				01	
		Сборные единицы			
1		⌀4 Вр I ГОСТ 6727-80 Б-5410	6		0,534
2		⌀4 Вр I ГОСТ 6727-80 Б-3950	28	28	0,091
3		⌀10АВ ГОСТ 5781-82 Б-6580		6	3,443

Рис 2

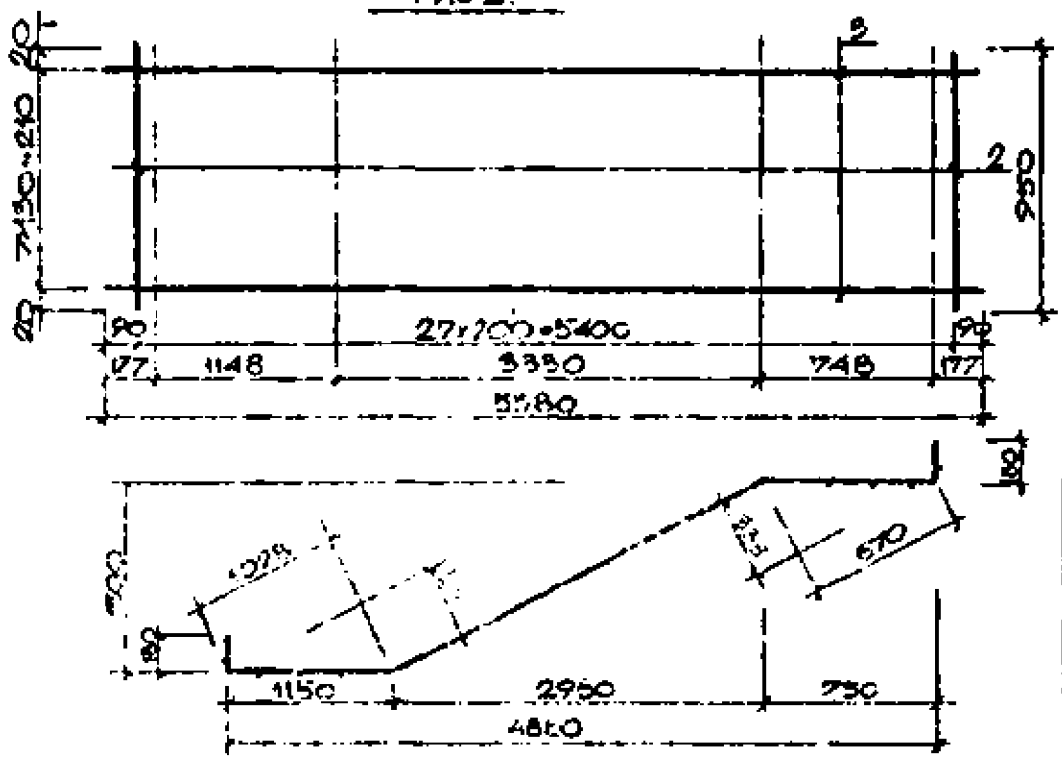

Нач.отд.	Цаплина		
Гл.инж.	Лежнина		
Проверил	Соломонова		
Ма.Гр.инж.	Крутилин		

КУБ-2.5-ИИ2-3-00.002

Гнутые сетки С-3; С-4

Стадия	Масса	Масштаб
Р.П.	см. табл.	—

Лист 1 Листов 1

ЦНИИПИ монтажт
Фирма „КУБ"

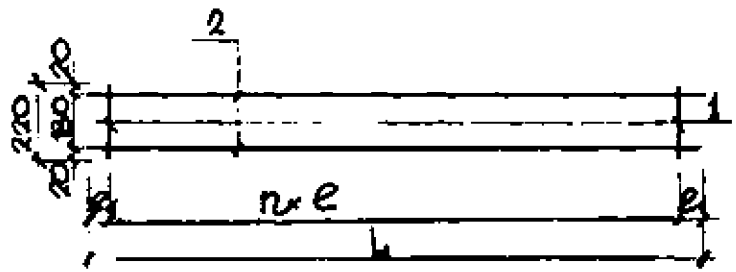

Формат	Зона	Поз.	Обозначение	Наименование	Количество на исполнение -01	-02	-03	-04	-05		Прим.
				Сварочные единицы							
				Ф5в,I ГОСТ 6727-80							
		1		ℓ=220	17	6	4	19	7	6		0,034
		2		ℓ=3900	2							0,508
		2		ℓ=1100		2						0,169
		2		ℓ=700			2					0,108
		2		ℓ=3700				2				0,57
		2		ℓ=1900					2			0,2
		2		ℓ=800						2		0,125

Обозначение	Марка	n	ℓ	L	$ℓ_1$	Масса кг
КУБ-2.5-ИИ2-3-00.003	К-1	16	200	3900	50	1,59
-01	К-2	5	200	1100	50	0,34
-02	К-3	3	200	700	50	0,35
-03	К-4	18	200	3700	50	1,77
-04	К-5	6	200	1900	50	0,64
-05	К-6	5	150	800	25	0,45

Взам. инв. № | Подп. и дата | Инв. № подл.

Нач. отд.	Дорофеев	
ГИП	Левонтин	
Инж. I кат.	Скворцова	
Инж. I кат.	Крутиков	

КУБ-2.5-ИИ2-3-00.003

Плоские каркасы К-1; К-2; К-3; К-4; К-5; К-6

Стадия	Масса	Масштаб
РП	см таблицу	–
Лист	Листов	

ЦНИИПИ монолит
Фирма „КЖ"

Обозначение	Марка	Рис.	Масса
КУБ-2.5-ИИ2-3-00.004	С-5	1	8.01
-01	С-6	2	57.65

Рис 1.

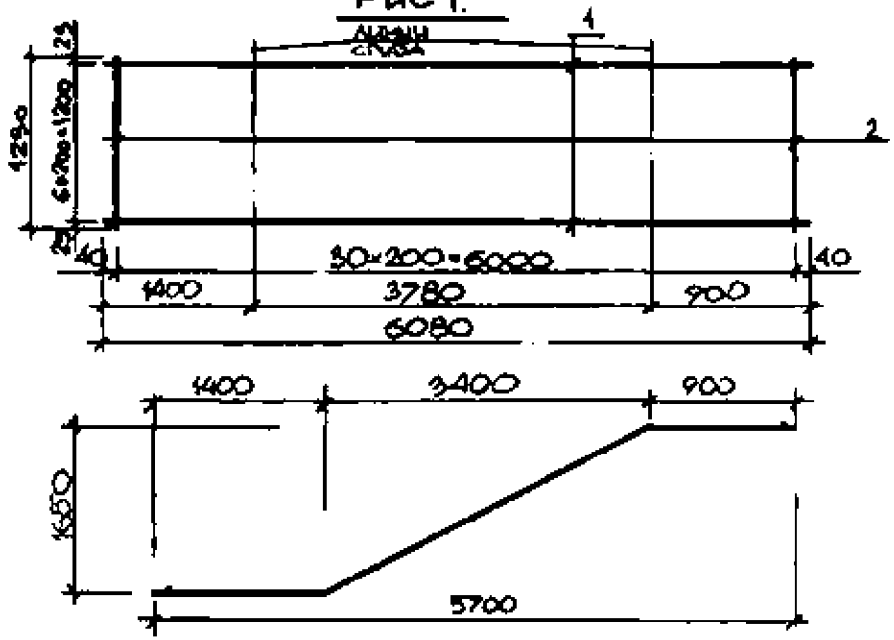

Рис 2.

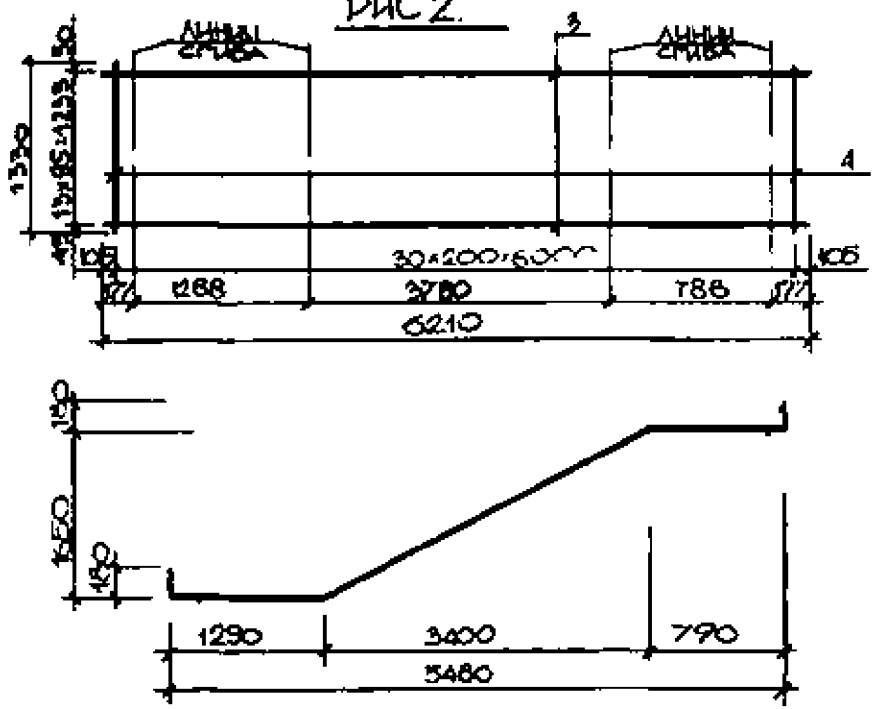

Формат	Зона	Поз.	Обозначение	Наименование	Кол. на	Кол. на -01	Прим.
				Сборочные единицы			
		1		Ф4ВрI ГОСТ6727-80 ℓ=6080	7		0.600
		2		Ф4ВрI ГОСТ6727-80 ℓ=1250	31		0.123
		3		Ф10АI ГОСТ5781-82 ℓ=6210		14	3.83
		4		Ф4ВрI ГОСТ6727-80 ℓ=1330		31	0.130

Инж.	Дорфман		
ГИП	Девонтьев		
Пров.	Осипова		
Закрепл.	Крутилин		

КУБ-2.5-ИИ2-3-00.004

Гнутые сетки С-5 ; С-6

Стадия	Масса	Масштаб
Р.П.	см таба.	—

Лист 11 Листов 1

ЦНИИПИ монолит Фирма „КУБ"

Инв. № подл. | Подпись и дата | Взам. инв. №

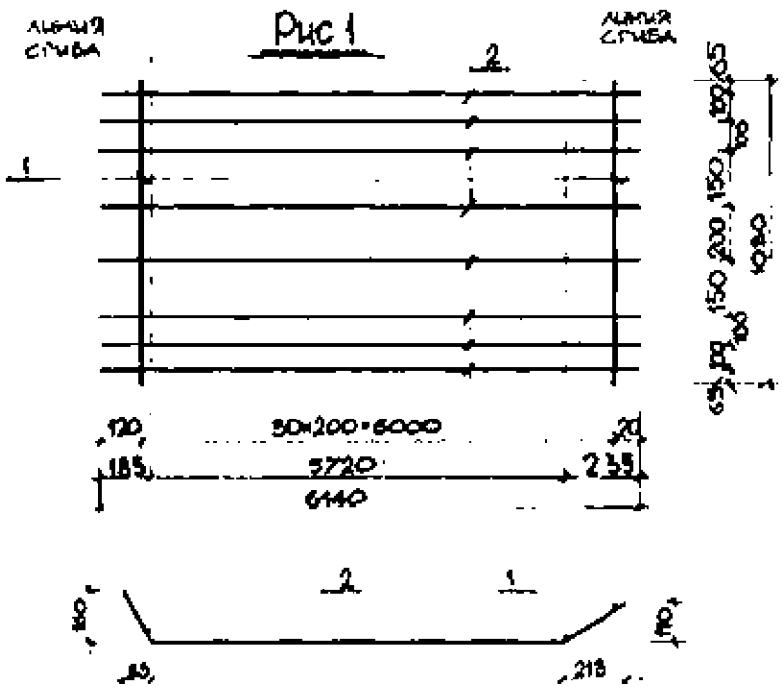

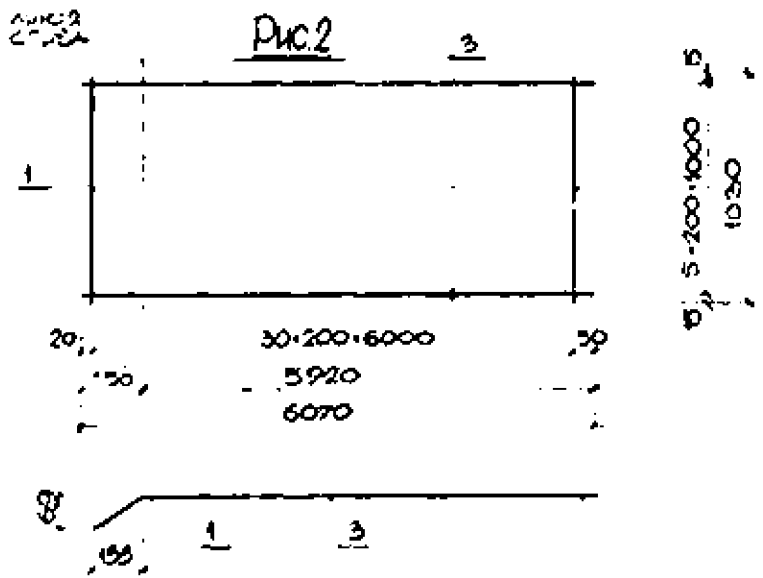

Обозначение	Марка	Рис.		Масса кг
КУБ-2.5-ИН2-3-00.005	С-9	1		46,78
0.1	С-7	2		6,77

Формат	Зона	Поз	Обозначение	Наименование	Кол на исп.		Примечание
						01	
				Детали			
		1		ф40вI ГОСТ6727-80 ℓ=4030	31	31	0.102
		2		ф12Ав ГОСТ5781-82 ℓ=6140	8		5.452
		3		ф40вI ГОСТ6727-80 ℓ=6070		6	0.601

				КУБ-2.5-ИН2-3-00.005		
Нач.отд.	Дорофеев			Гнутые сетки С-7; С-9	Стадия	Масса	Масштаб
Гл.инж.	Лебедев				Р.П.	см таб.	—
Инж.кат.	Сергеева				Лист 1	Листов 1
Ст.инж.	Клаус				ЦНИИПИ монолит Фирма „КУБ"	

Инв. № подл. | Подпись и дата | Взам. инв. №

Обозначение	Марка	Кол		Масса
КУБ-2.5-ИИ2-3-00.006	С-10	1		47,6
01	С-8	2		6,72

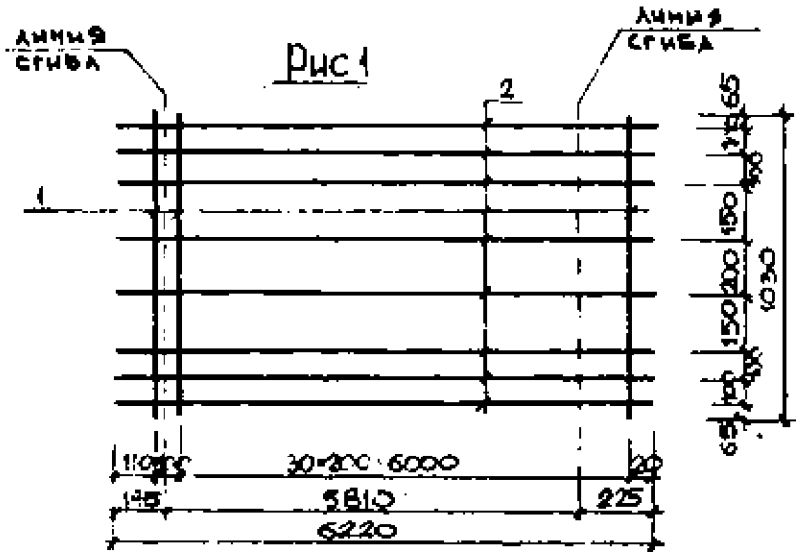

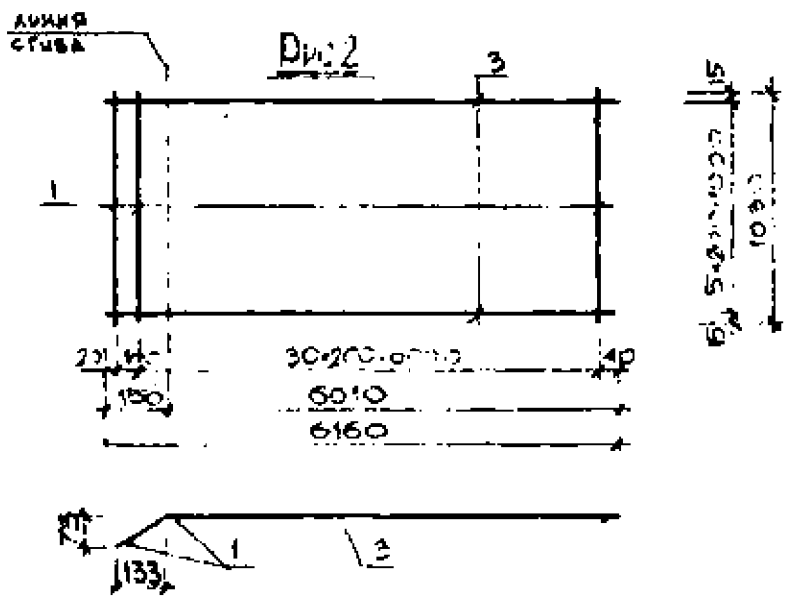

Формат	Зона	Поз	Обозначение	Наименование	Кол на уз	Кол	Примечание
				ДЕТАЛИ			
		1		⌀4Вр1 ГОСТ6727-80 (L=6010)	32	32	0,101
		2		⌀12АС ГОСТ5781-82 L=6220	8		5,59
		3		⌀4Вр1 ГОСТ6727-80 L=6160		6	0,61

Нач отд	Доронин		КУБ-2.5-ИИ2-3-00.006	
ГИП	Доронин		Гнутые сетки С-8; С-10	Стадия: Р.П; Масса: см табл.; Масштаб: —
Инж	Сергеев			Лист; Листов
Зав.лабор	Крутунин			ЦНИИПИ монолит Фирма „КУБ"

Инв. № подл. | Подпись и дата | Взам. инв. №

Инв. № подл. | Подпись и дата | Взам. инв. №

Рис.1

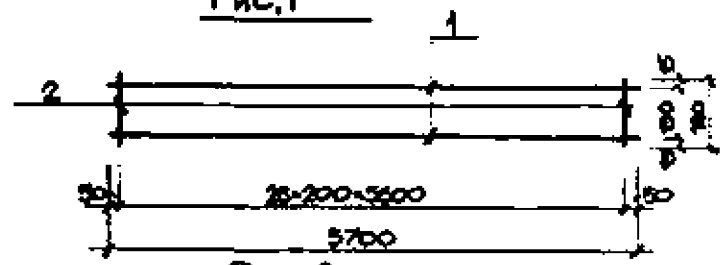

Рис.2

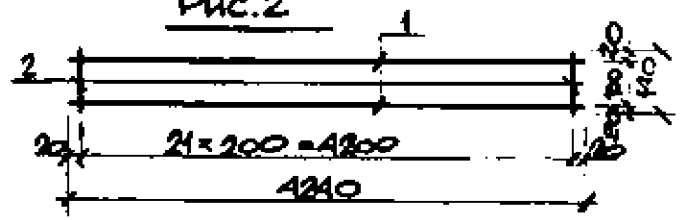

Формат	Зона	Поз.	Обозначение	Наименование	Кол. на исп.		Прим.
						-01	
				Детали			
		1		Ф5ВрI ГОСТ6727-80 ℓ=5700	2		0,678
		2		Ф3ВрI ГОСТ6727-80 ℓ=180	29		0,028
		1		Ф5ВрI ГОСТ6727-80 ℓ=4240		2	0,653
		2		Ф4ВрI ГОСТ6727-80 ℓ=140		22	0,014

Обозначение	Марка	Рис	Масса кг
КУБ-2.5-ИИ2-3-00.007	К-7	1	2,56
-01	К-8	2	1,62

Инж. отд.	Дорофеев		
ГИП	Левонтин		
Провер.	Скороходов		
Разраб.	Кротиков		

КУБ-2.5-ИИ2-3-00.007

Плоские каркасы К-7; К-8

Стадия	Масса	Масштаб
Р.П.	см. таблицу	—
Лист 1	Листов 1	

ЦНИИПИ монолит
Фирма „КУБ"

Рис1

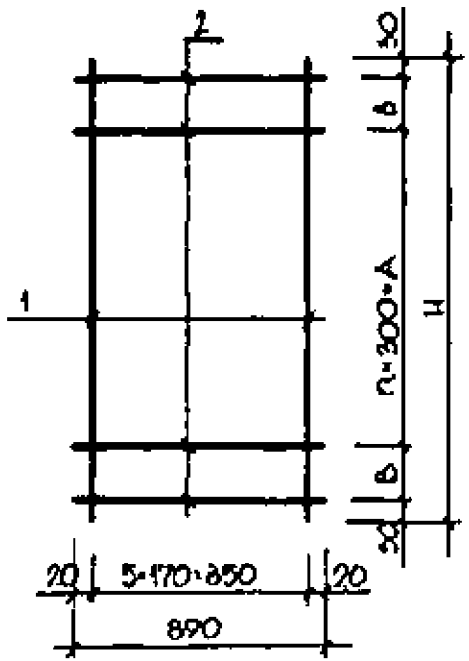

Рис2

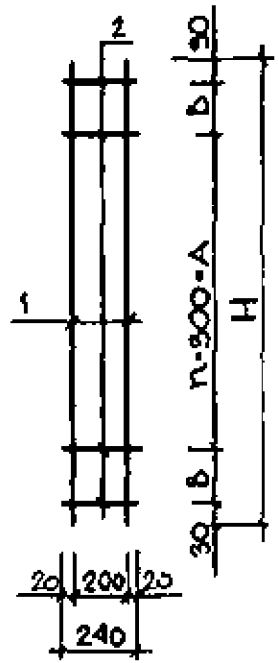

Рис3

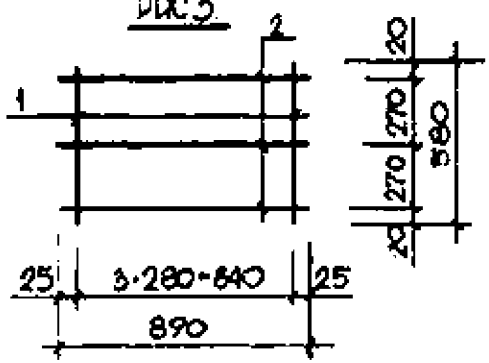

Рис4

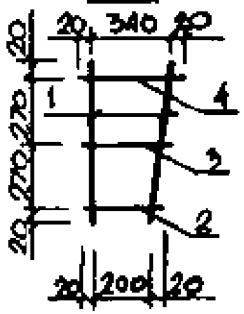

Формат	Зона	Поз.	Обозн.	Наименование	Количество на исполнение								Прим.
						-01	-02	-03	-04	-05	-06	-07	
				ДЕТАЛИ									
				Ф4 Вр1 ГОСТ 6727-80									
		1		ℓ=3060	6			2					0,308
				ℓ=2760		6			2				0,273
				ℓ=2560			6			2			0,253
				ℓ=580							4	2	0,057
		2		ℓ=890	12	11	10				3		0,088
				ℓ=240				12	11	10		1	0,026
		3		ℓ=310								1	0,035
		4		ℓ=380								1	0,042

Обозн.	Марка	Рис	n	A	B	H	Масса
	С-13	1	9	2700	150	3060	2,87
-01	С-12	1	8	2400	150	2760	2,61
-02	С-11	1	7	2100	200	2560	2,40
-03	К-11	2	9	2700	150	3060	0,94
-04	К-10	2	8	2400	150	2760	0,85
-05	К-9	2	7	2100	200	2560	0,79
-06	С-14	3	–	–	–	–	0,40
-07	К-12	4	–	–	–	–	0,22

Нач.отд.	Дорофеев		
ГИП	Левонтин		
Провер.	Сорокина		
Ин.техн.	Крутилин		

КУБ-25-ИИ2-3-00.006

Сетки С-11; С-12; С-13; С-14
Каркасы К-9; К-10; К-11; К-12

Стадия	Масса	Масштаб
Р.П.	см. табл.	—
Лист 1	Листов 1	

ЦНИИПИ монолит
Фирма „КУБ"

Инв. № подл. | Подпись и дата | Взам. инв. №

Рис 1

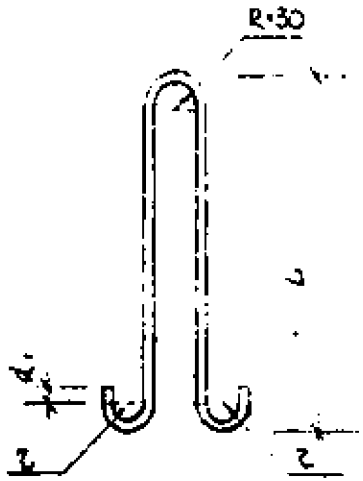

Рис 2

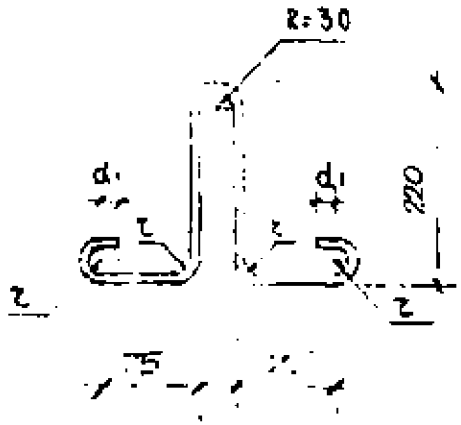

Обозначение	Марка	Рис	L мм	r мм	d_1 мм	Материал	Масса кг
КУБ-2.5-ИН2-3-00.009	П-1	2	—	20	30	Ф6 АI ГОСТ 5781-82 ℓ=810	0,18
-01	П-2	1	650	30	50	Ф16 АI ГОСТ 5781-82 ℓ=1500	2,37
-02	П-3	1	350	20	30	Ф8 АI ГОСТ 5781-82 ℓ=850	0,34
-03	П-4	1	[illegible]	20	30	Ф16 АI ГОСТ 5781-82 ℓ=850	0,92
-04	П-5	1	650	30	50	Ф16 АI ГОСТ 5781-82 ℓ=1500	3,00
-05	П-6	2	—	20	30	Ф8 АI ГОСТ 5781-82 ℓ=810	0,32

Инв. № подл. | Подпись и дата | Взам. инв. №

Разраб.	[illegible]		
Гип	[illegible]		
Зав. отд.	Крутилин		

КУБ-2.5-ИН2-3-00.009

Деталь П-1, П-2, П-3, П-4, П-5, П-6

Стадия	Масса	Масштаб
РП	см. табл.	

Лист | Листов

ЦНИИПИ монолит
Фирма „КУБ"

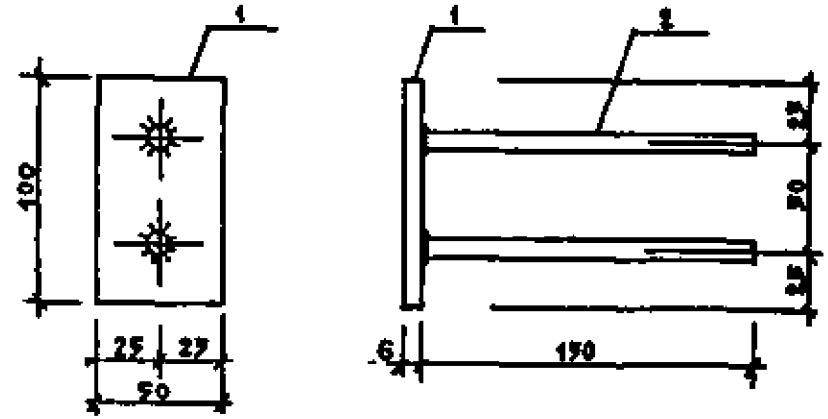

Обозначение	Марка	Масса кг
	ЗД-1	0.36

Формат	Зона	Поз.	Обозначение	Наименование	Кол.	Примеч.
		1		Полоса [illegible] ГОСТ [illegible]		
				ℓ = 100	1	0.24
		2		Ф8 А ГОСТ 5781-82 ℓ = 150	2	0.06

КУБ-2.5-ИН2-3-00.010

Изделие закладное ЗД-1

Стадия	Масса	Масштаб
РП	см. табл.	1:5

Лист 1 | Листов 1

Разраб.	Дорошенко	
Гип	Левонтич	
Провер.	Скоробогатов	
Нач. отд.	Крутилин	

ЦНИИПИ монолит
Фирма „КУБ"

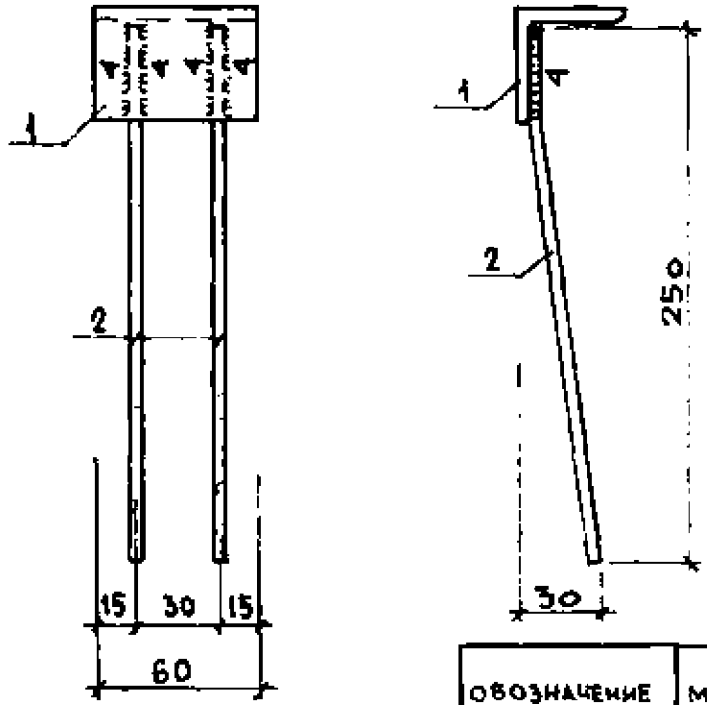

ОБОЗНАЧЕНИЕ	МАРКА	МАССА КГ
	ЗД-2	0.27

ФОРМ.	ЗОНА	ПОЗ.	ОБОЗНАЧЕНИЕ	НАИМЕНОВАНИЕ	КОЛ.	ПРИМЕЧ.
				ст ВСт3кп ГОСТ 535-79*		
М		1		∟40×4 ГОСТ 8509-72*		
				ℓ=60	1	0.15
		2		⌀6АIII ГОСТ 2590-71		
				ℓ=250	2	0.06

Инв. № подл.	Подп. и дата	Взам. инв. №	Кисота	Дорофеев		КУБ-2.5-ИН2-3-00.011
			Гип	Девонтин		
			Зав.отд.	Крутилин		Изделие закладное ЗД-2
			Провер.	Девонтин		

Стадия	Масса	Масштаб
Р.П.	см. таб.	1:5
Лист 1	Листов 1	

ЦНИИЭП монтажа
Фирма „КУБ"

Наименование	Количество на марку											
	860-9-6	86-9-6	860-9-30	860-9-33	86-9-28	86-9-30	АМ28-10.5	АМ-30-10.5	АМ-14-10.5	АМ-15-10.5	АМ-16.5-10.5	6-25
Масса стали кг	5.82	4.72	17.02	18.02	14.60	15.26	79.65	79.44	59.95	60.28	92.74	17.70
Арматурные изделия	3.66	2.58	12.70	12.70	14.60	15.26	67.17	68.22	53.41	53.74	84.28	17.70
Арматурная сталь	3.66	2.58	12.70	12.70	10.28	10.94	61.23	62.28	44.23	44.56	74.30	14.98
Класс АI ГОСТ 5781-82	1.36	0.72	2.32	2.32	2.32	2.32						6.94
Ф6		0.72										3.86
Ф8 Ф10	1.36		1.20 1.04	1.28 1.04	1.20 1.04	1.20 1.04						0.68
Ф20												2.40
Класс АIII ГОСТ 5781-82							43.62	44.42	27.34	27.54	53.62	7.88
Ф10									27.34	27.54	53.62	
Ф12 Ф14							43.62	44.42				7.88
Класс ВрI ГОСТ 6727-80	2.30	1.86	10.38	11.38	7.96	8.62	17.61	17.86	16.89	17.02	20.68	0.16
Ф4	2.30	1.86	10.38	11.38	7.96		9.93	10.18	9.45	9.58	12.04	
Ф5							7.68	7.68	7.44	7.44	8.64	0.16
Прокатная сталь							5.94	5.94	9.18	9.18	10.28	2.72
уголки равнобокие ГОСТ 8509-72*							5.94	5.94	9.18	9.18	10.28	
L 110×8							5.94	5.94	9.18	9.18	10.28	
сталь полосовая ГОСТ 103-76												2.72
−120×6												2.72
Закладные изделия	2.16	2.16	4.32	4.32	4.32	4.32	12.48	11.22	6.54	6.54	8.16	
Прокатная сталь	1.20	1.20	2.40	2.40	2.40	2.40	4.32	4.32	1.20	1.20	1.44	
−50×6 ГОСТ 103-76							4.32	4.32	1.20	1.20	1.44	
L 40×4 ГОСТ 8509-72*	1.20	1.20	2.40	2.40	2.40	2.40						
Арматурная сталь							8.16	6.90	5.34	5.34	6.72	
Класс АI ГОСТ 5781-82							6.0	4.74	4.74	4.74	6.00	
Ф8												
Ф16								4.74	4.74	4.74		
Ф18							6.0				6.00	
Класс АIII ГОСТ 5781-82	0.96	0.96	1.92	1.92	1.92	1.92	2.16	2.16	0.60	0.60	0.72	
Ф6	0.96	0.96	1.92	1.92	1.92	1.92						
Ф8							2.16	2.16	0.60	0.60	0.72	

Инж. отд.	Дарфман		КУБ-2.5-ИИ2-3-00.000 ВРС
ГИП	Левонтин		
Зав.лабор.	Крутилин		Ведомость расхода стали
Провер.	Левонтин		

Стадия	Лист	Листов
Р.П.	1	1

ЦНИИПИ монолит
Фирма КУБ

Инв. № подл. | Подпись и дата | Взам. инв. №